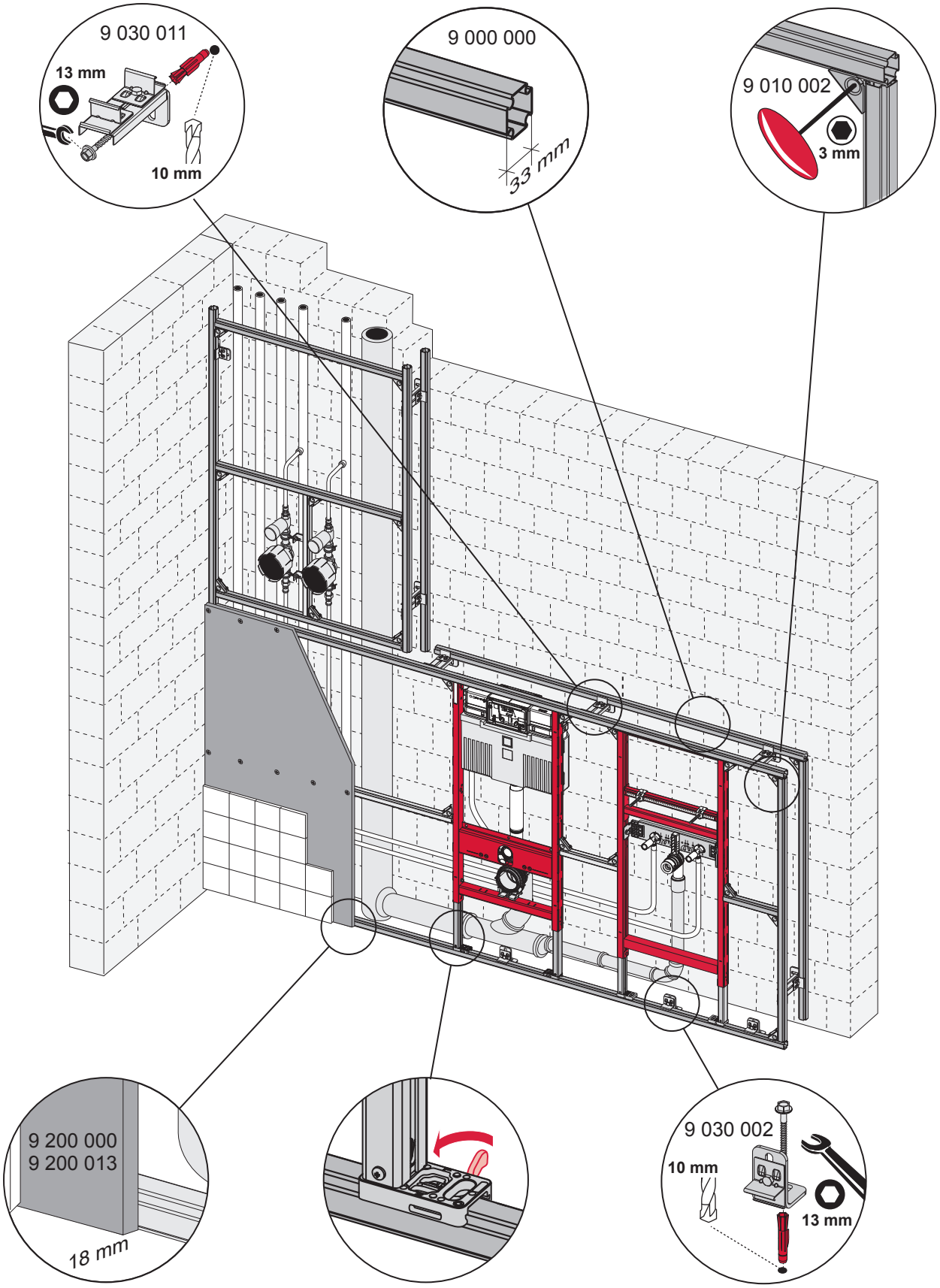
9 030 011
13 mm
10 mm
9 000 000
33 mm
9 010 002
3 mm
9 200 000
9 200 013
18 mm
9 030 002
10 mm
13 mm

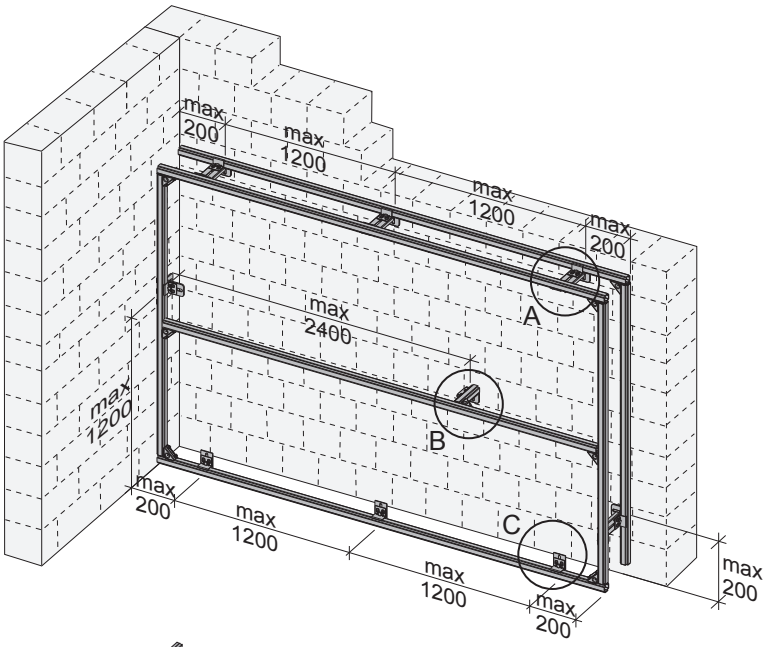
max 200
max 1200
max 1200
max 200
max 2400
max 1200
A
B
C
max 200
max 1200
max 1200
max 200
max 200

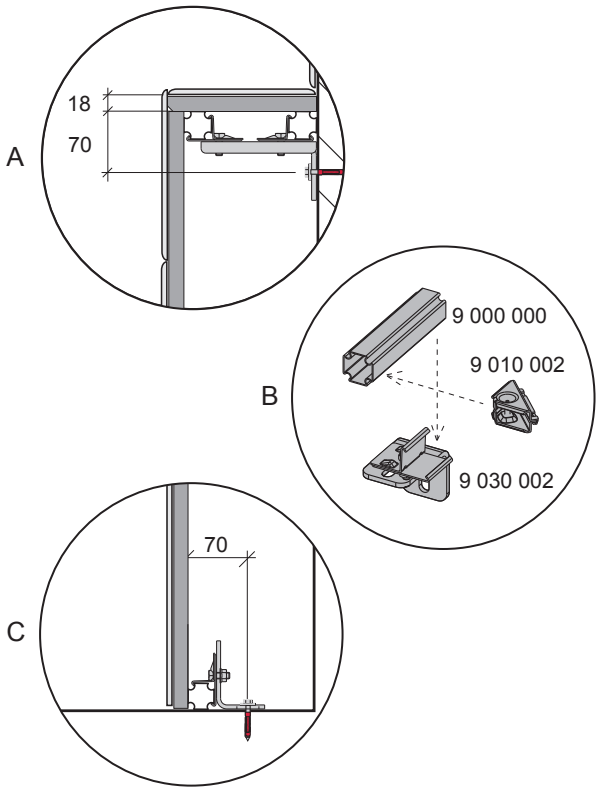
A
18
70
B
9 000 000
9 010 002
9 030 002
C
70

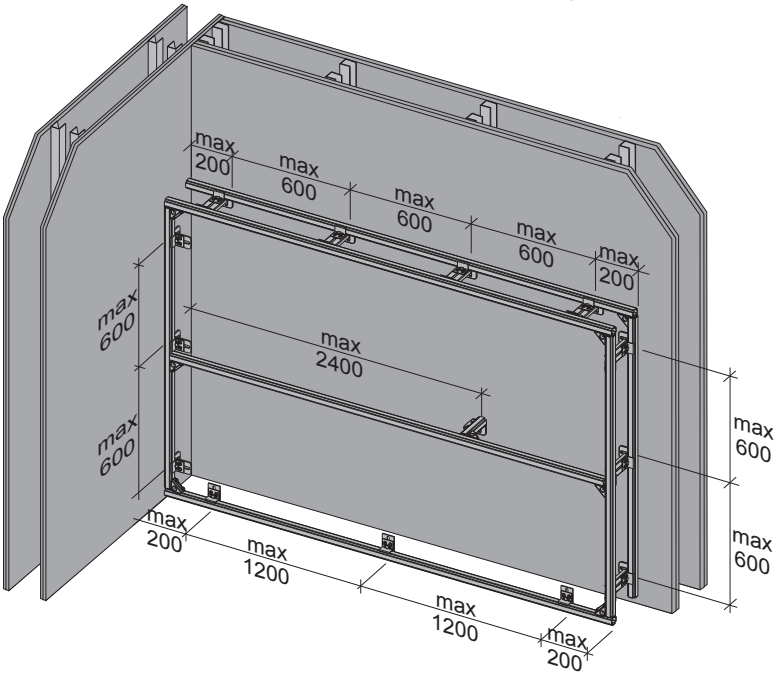
max 200
max 600
max 600
max 600
max 200
max 600
max 600
max 2400
max 600
max 600
max 200
max 1200
max 1200
max 200

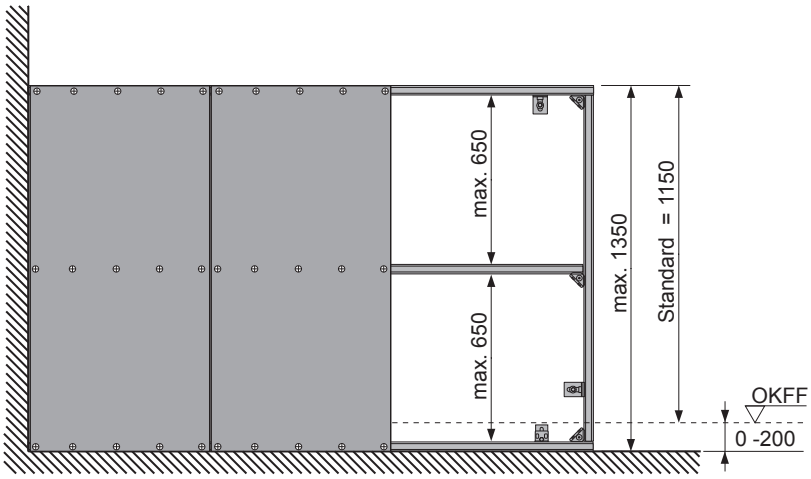
max. 650
max. 650
max. 1350
Standard = 1150
OKFF
0 -200

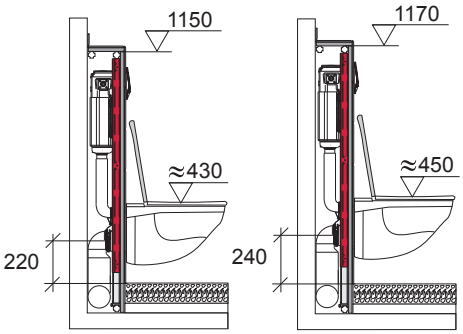
1150
≈430
220
1170
≈450
240

1

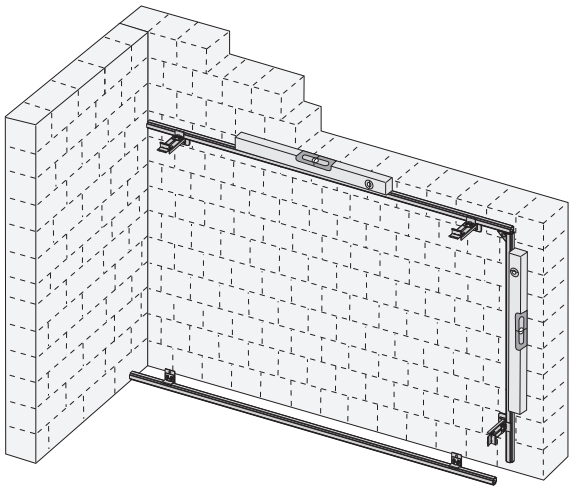

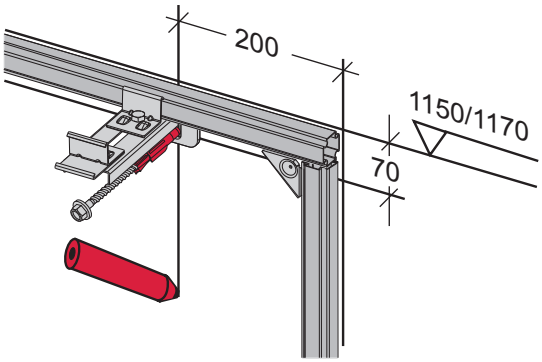

2

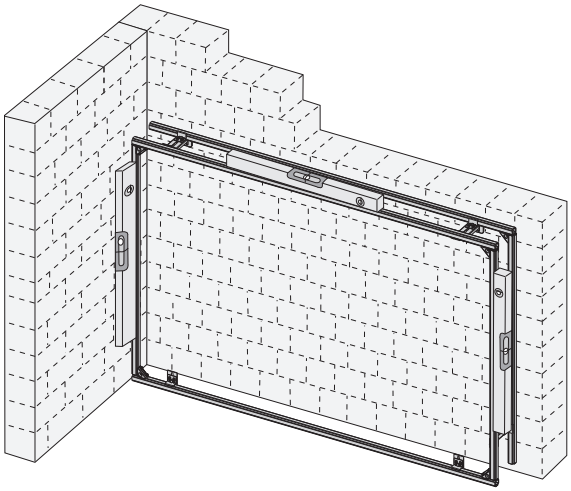

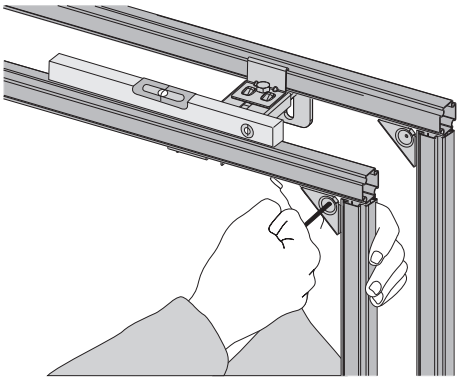

3

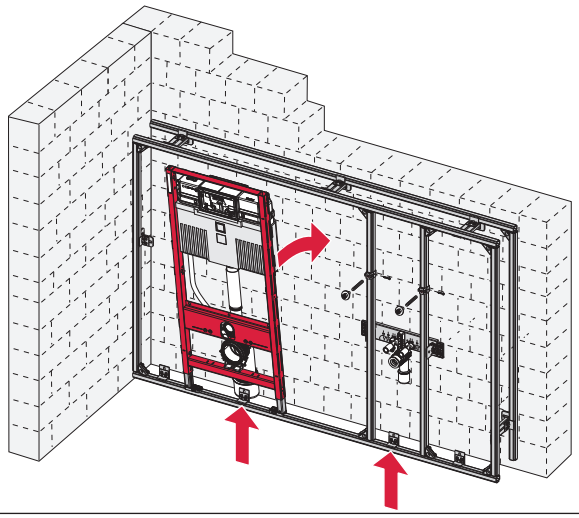

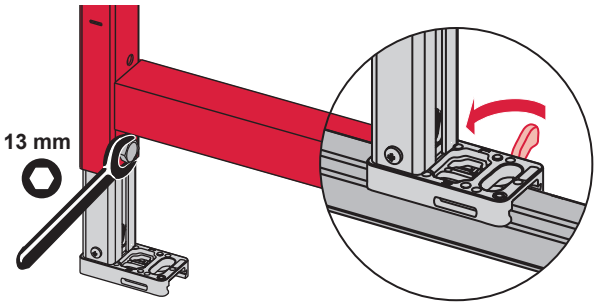

4

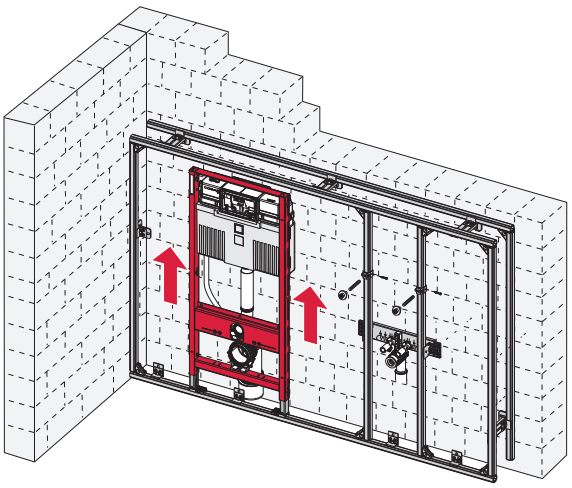

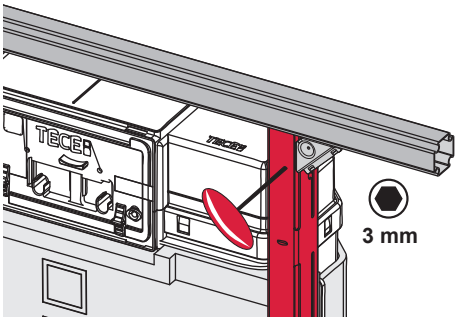

5

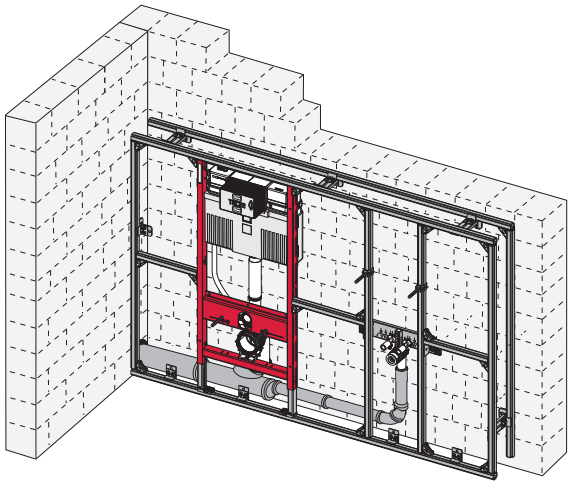

6

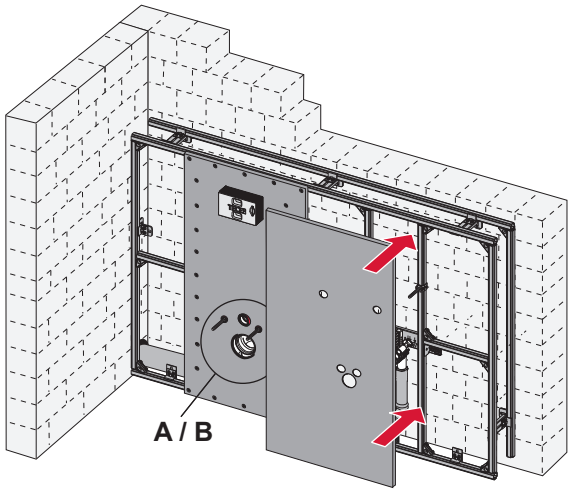
A / B

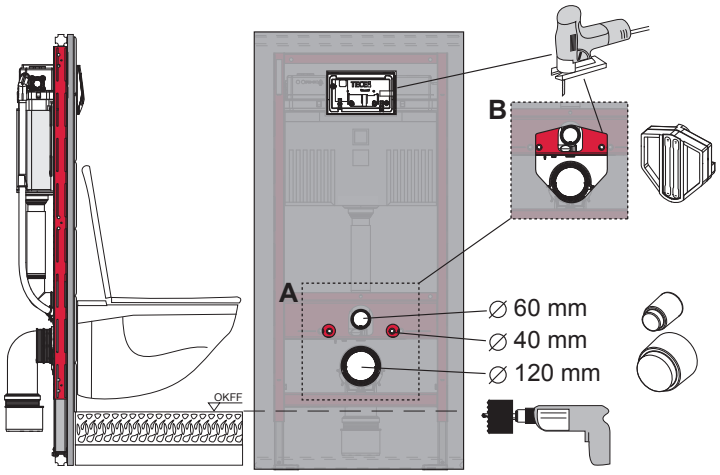
B
A
∅ 60 mm
∅ 40 mm
∅ 120 mm
OKFF

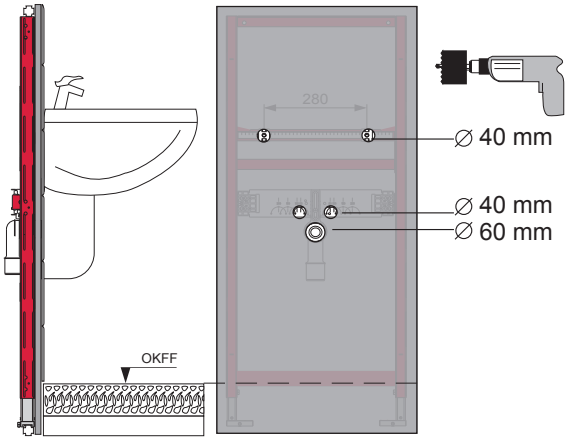
280
∅ 40 mm
∅ 40 mm
∅ 60 mm
OKFF

7

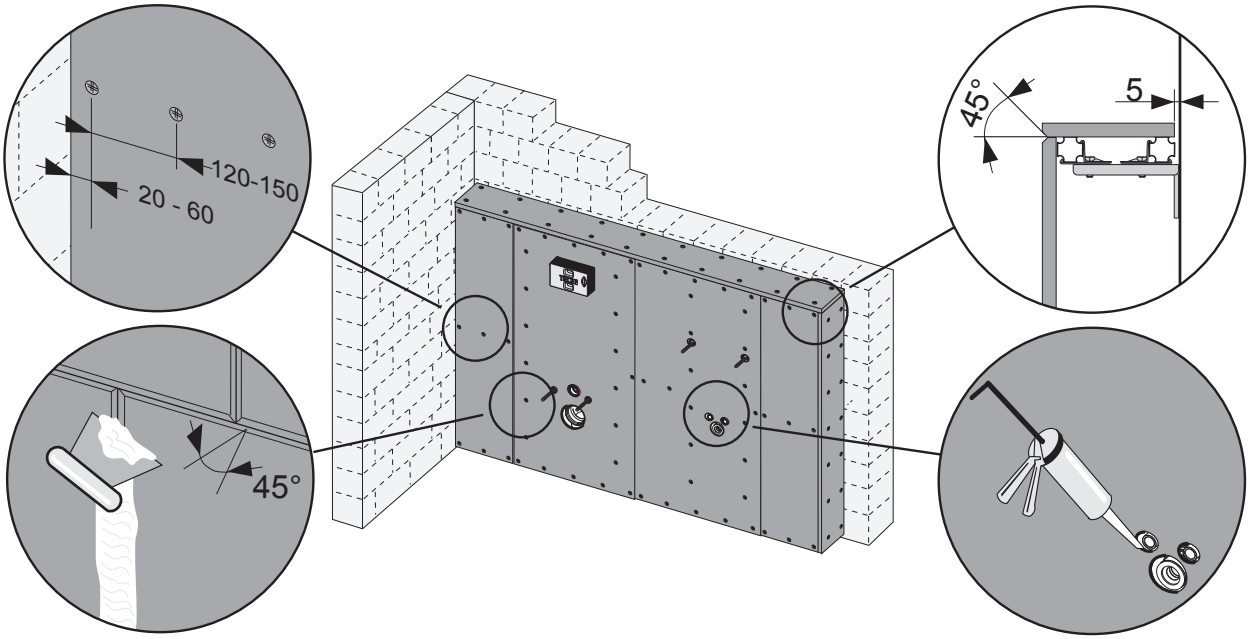
120-150
20 - 60
45°
45°
5

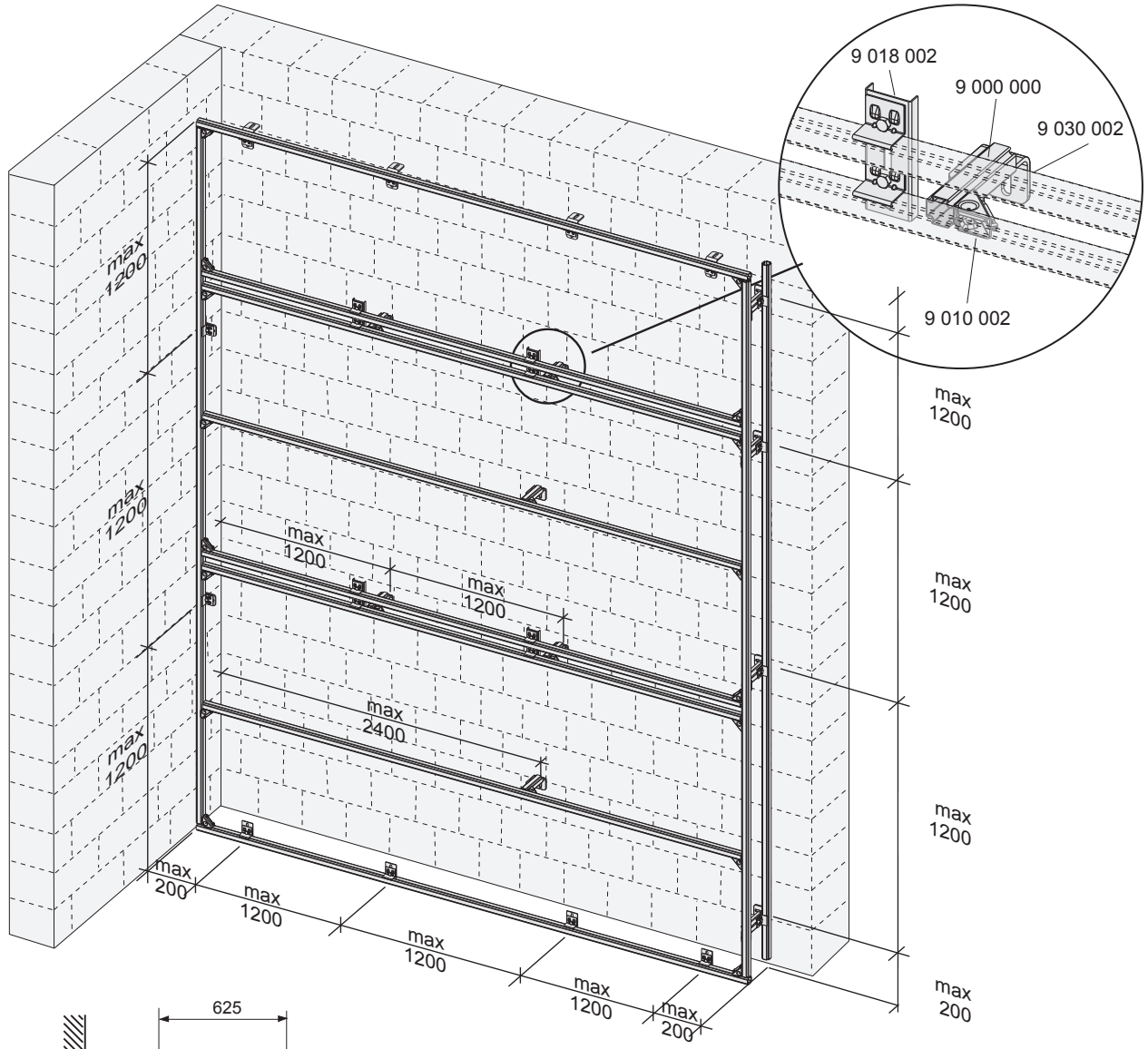
9 018 002
9 000 000
9 030 002
9 010 002
max 1200
max 1200
max 1200
max 1200
max 1200
max 1200
max 2400
max 1200
max 1200
max 1200
max 1200
max 1200
max 200
max 200

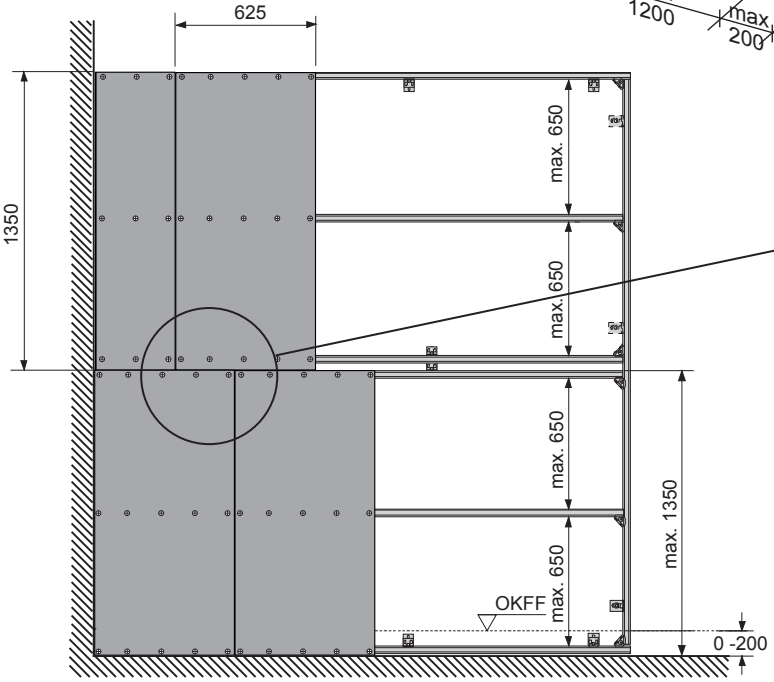
625
1350
max. 650
max. 650
max. 650
max. 650
max. 1350
OKFF
0 -200

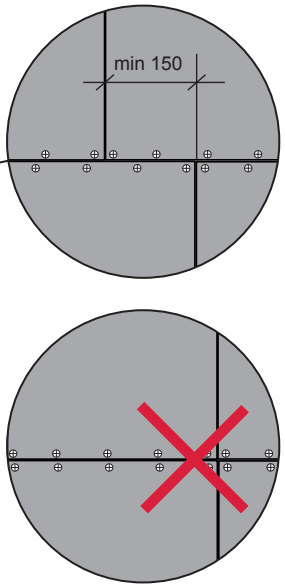
min 150

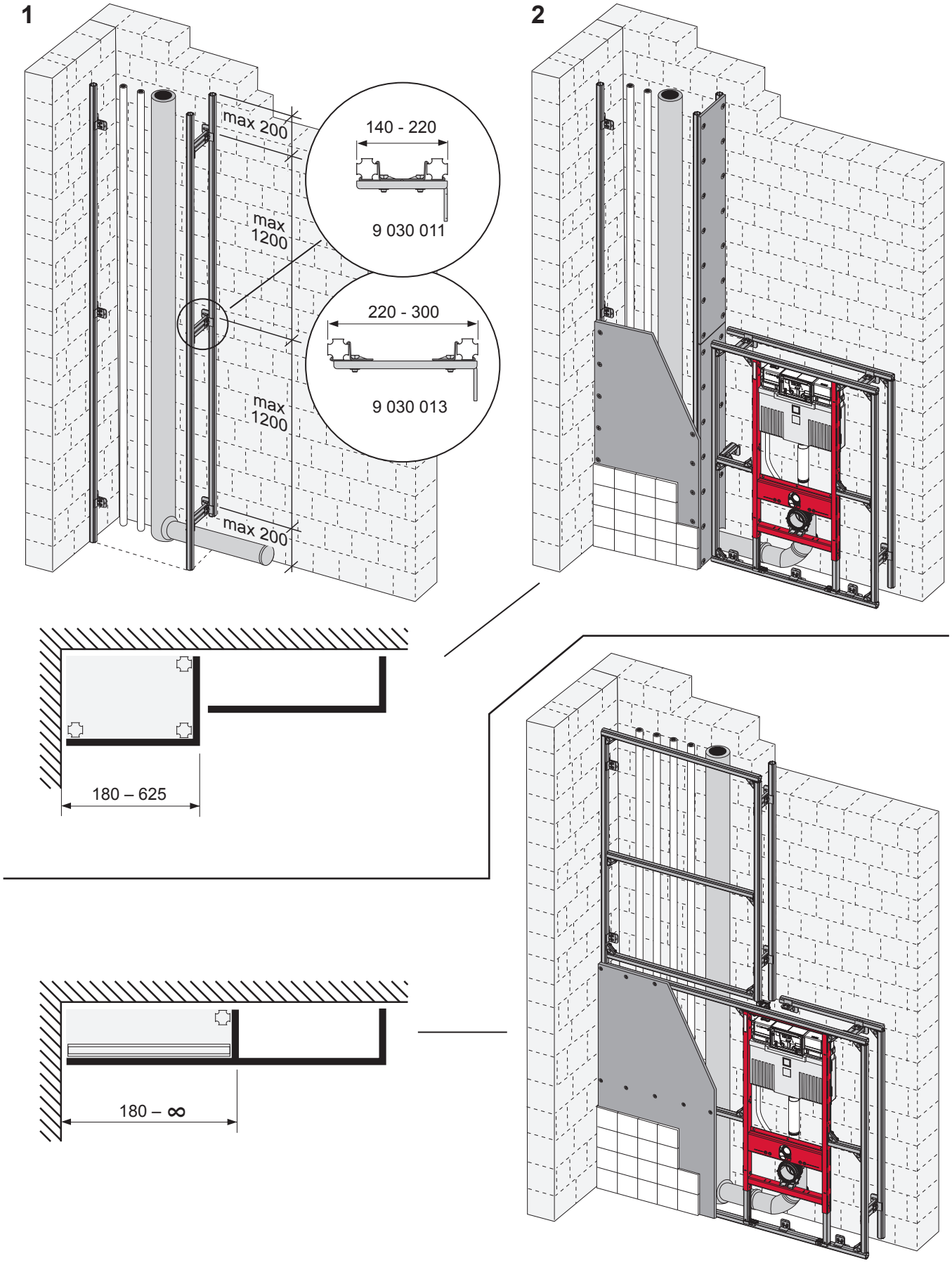
1
max 200
max 1200
max 1200
max 200
140 - 220
9 030 011
220 - 300
9 030 013
2
180 – 625
180 – ∞

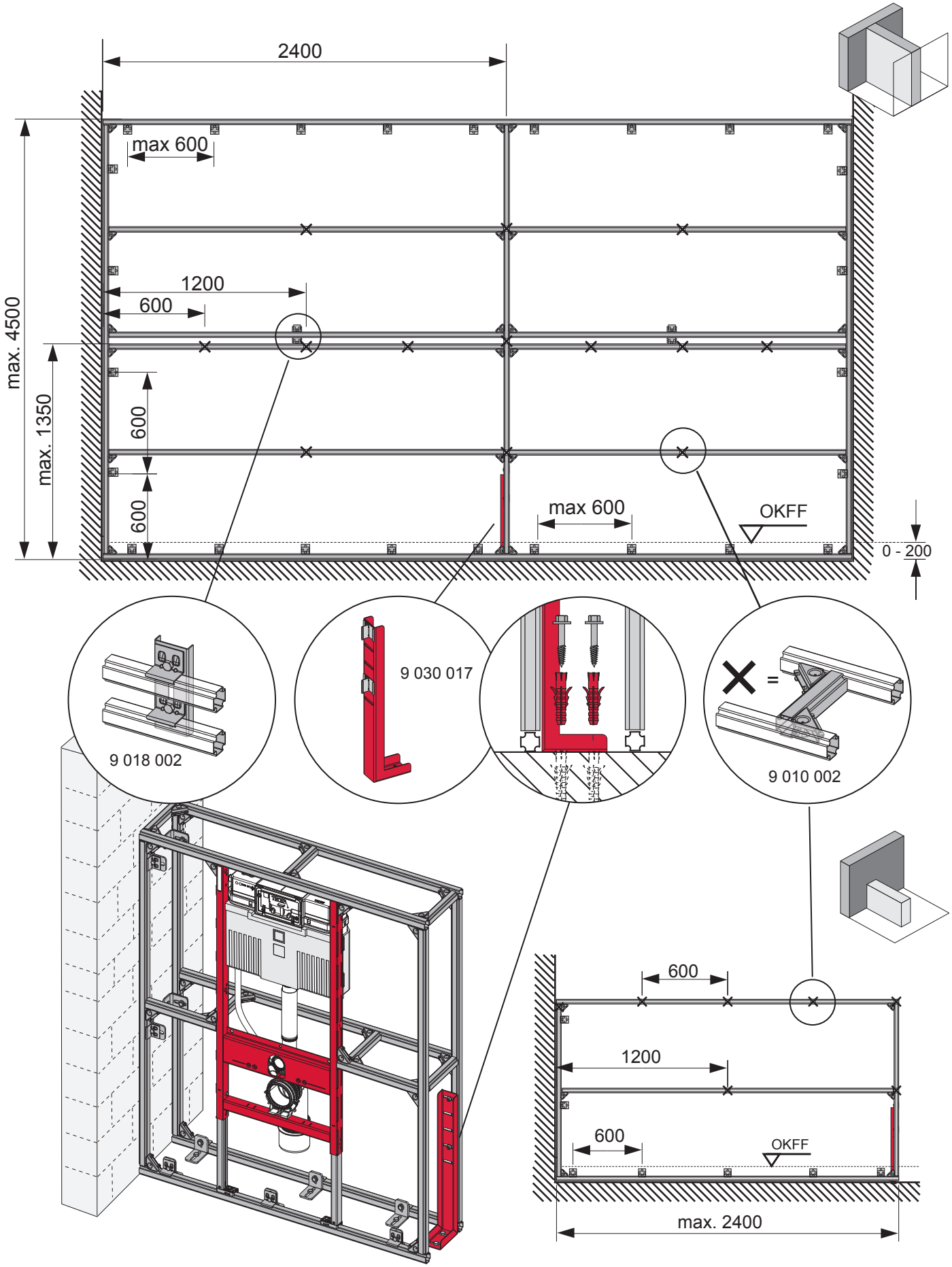
2400
max 600
1200
600
max. 4500
max. 1350
600
600
max 600
OKFF
0 - 200
9 018 002
9 030 017
9 010 002
600
1200
600
OKFF
max. 2400

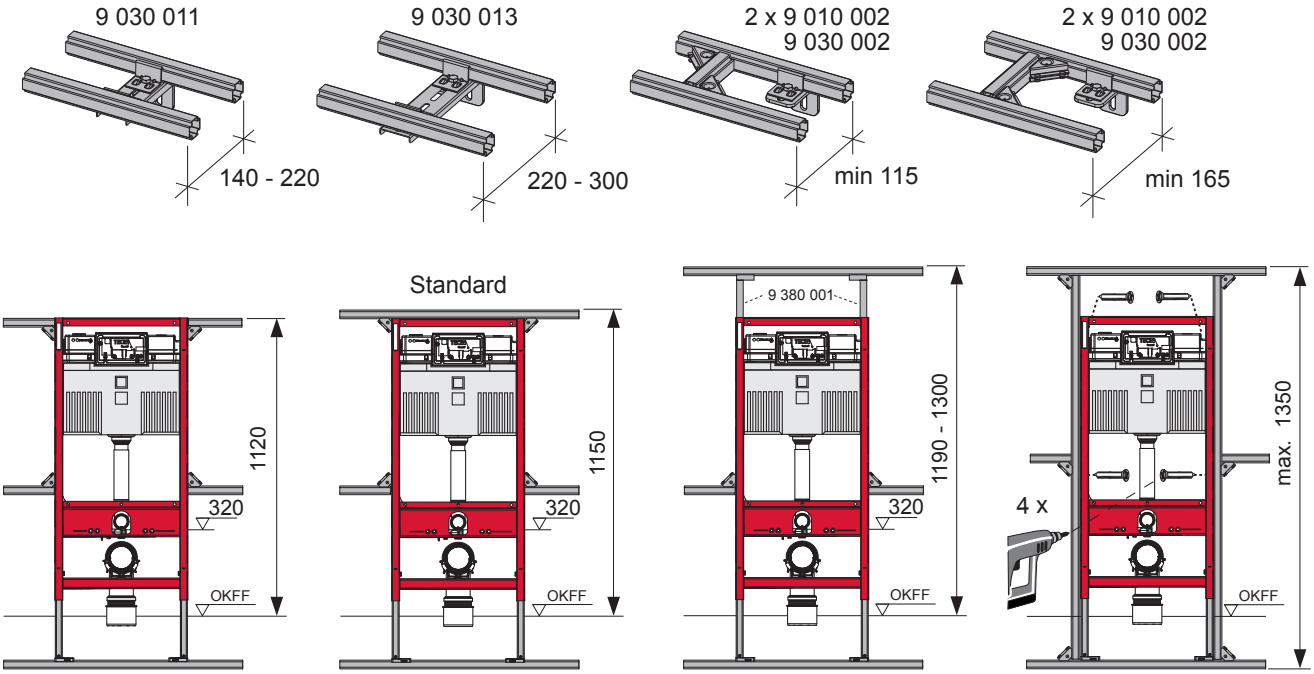

	Art. Nr.	H Standard	T1 min	T2 min
DN 100	9 300 300 9 300 303 9 300 309 9 300 344 9 300 100 (...)	1150 (1120 - 1350)	160	210
	9 300 322	980 - 1080	160	210
	9 300 301	820 - 920	160	210
	9 041 306	970 - 1350	160	210
DN 50	9 310 000 9 310 004	1150 (1120 - 1350)	140 (115)	210
DN 50	9 020 033 9 020 018 9 020 034	820 - 1350	140 (115)	210
DN 50	9 320 002 9 320 000 9 320 001 9 020 017	1150 (1120 - 1350)	140 (115)	170
DN 50	9 330 000	1150 (1120 - 1350)	140 (115)	210

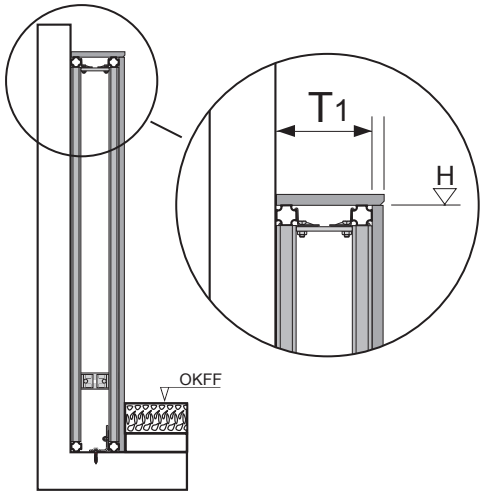

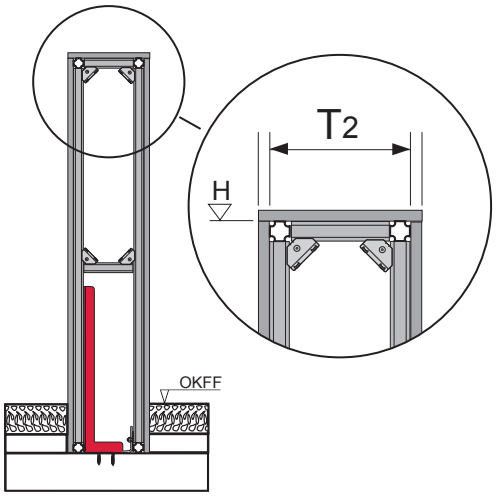

PR 230 414 00 a