Technische Information

Wasserzähler

- **Wohnungswasserzähler**

- **Modularis M-Bus-Modul**

- **Anschlussteile und Zubehör**

- **Hauswasserzähler**

rossweiner
messen und regeln

Rossweiner Armaturen und Messgeräte GmbH & Co. oHG
Wehrstraße 8
D 04741 Roßwein

Tel.: ++49 (0) 34 3 22 / 48-0
Fax: ++49 (0) 34 3 22 / 48-213
http://www.rossweiner.de
e-mail: info@rossweiner.de

Inhalt

Titel	Seite
Wohnungswasserzähler Typ ETK/ETW – Aufputz	
Standard	3
Impulsausgang	7
Spinnenwasserzähler	9
Gartenwasserzähler – Anschlussset	10
Anschlussset für Eckventil	11
Anschlussset für Eckventil mit PZ-Schlauch	11
Modularis	12
Impulsgeber Modularis	14
M-Bus Modul Modularis	15
Wohnungswasserzähler – Unterputz	
Messpatrone MTK/MTW Modular	16
EAS – Gehäuseeinbausatz	18
Messpatrone ETK/ETW	19
Zubehör	20
Anschlussteile und Zubehör	**21**
Ventilwasserzählergarnitur	**24**
Wasserzählerprüfkoffer	**25**
Hauswasserzähler	
Mehrstrahlnassläufer MNK-HWV	26
LOC Mehrstrahlnassläufer MNK mit Impulsvorbereitung	28
Mehrstrahltrockenläufer MTK-HWV / MTW-HWV	30
LOC Mehrstrahltrockenläufer MTK mit Impulsvorbereitung	32
Mehrstrahltrockenläufer MTK/MTW Modularis	34
Mehrstrahltrockenläufer MTK/MTW Modularis Steigrohr	36
Mehrstrahlnassläufer MNK-SWV	38

Wohnungswasserzähler Typ ETK/ETW

Wohnungswasserzähler Typ ETK-EAV / ETW–EAV (Einstrahl-Trockenläufer) für waagerechten oder senkrechten Einbau

- als Einstrahl-Trockenläufer Ausführung
- für horizontalen und vertikalen Einbau
- die Drehimpulse des Flügelrades werden durch eine abrisssichere Magnetkupplung auf ein leicht ablesbares 8-Rollenzählwerk berührungslos übertragen
- das Zählwerk ist um 360° drehbar
- robustes Zählergehäuse aus Pressmessing, wahlweise blank oder vernickelt
- farbige Kennzeichnung der Plombierringe (rot – Warmwasser; blau – Kaltwasser)
- für die vielfältigen Einsatzbedingungen stehen entsprechende Anschlussverschraubungen sowie Sonderausführungen zur Verfügung – Wohnungswasserzähler für Verteilerspinne, Ventilwasserzählergarnituren, etc.

Einsatzbereich

zul. Betriebsüberdruck PB 16 bar
zul. Betriebstemperatur TB Kaltwasser 30 °C
Warmwasser 90 °C
Medium: Trinkwasser entspr. Trinkwasserverordnung

Ausführung

Gehäuse: Pressmessing
Rechenwerk: Kunststoff
medienberührende Bauteile mit KTW/W270 Prüfung
Zulassung: MID-Zulassung (EWG-Zulassung auf Anfrage)

Druckverlustkurve

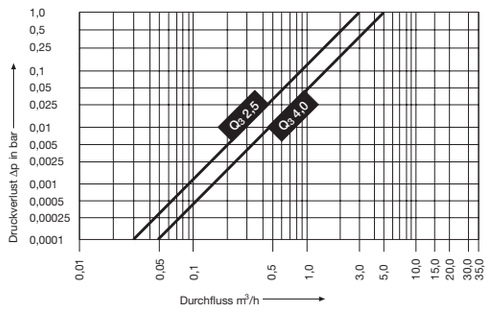

Messfehlerkurve (MID-Zulassung)

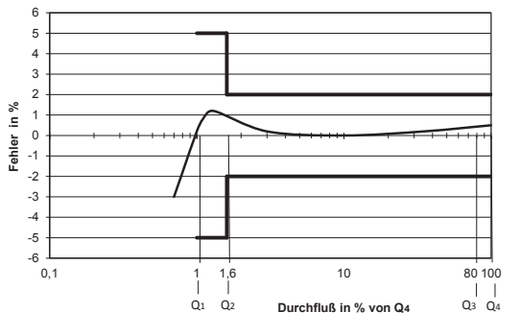

rossweiner
messen und regeln

Wohnungswasserzähler Typ ETK/ETW

Baumaße

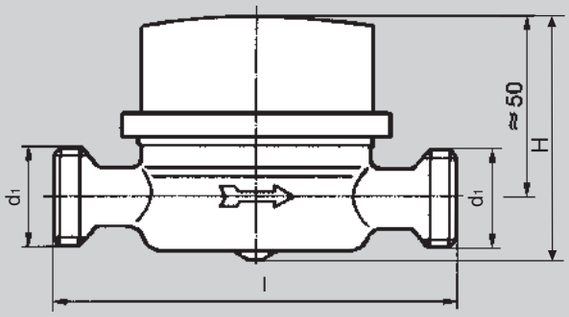

Technische Daten

	Baulänge L	mm	80	110	130
MID-Zulassung	Typ		ETK / ETW-EAV	ETK / ETW-EAV	ETK / ETW-EAV
	Nenndurchfluss Q_3	m^3/h	2,5	2,5	4
	größter Durchfluss Q_4	m^3/h	3,1	3,1	5
	metrologische Klasse		R80H/R50V	R80H/R50V	R80H/R50V
	max. metrologische Klasse		R80H/R50V	R160H/R63V	R160H/R63V
EWG-Zulassung	Typ (Artikel-Nr)		683	681	688
	Nenndurchfluss Q_n	m^3/h	1,5	1,5	2,5
	größter Durchfluss Q_{max}	m^3/h	3	3	5
	metrologische Klasse		B-H/A-V	B-H/A-V	B-H/A-V
	max. metrologische Klasse		B-H/A-V	C-H/A-V	B-H/A-V
	Nennweite	mm	15	15	20
	Anschlussgewinde d_1		G ¾	G ¾	G 1
	Höhe H ca.	mm	69	69	69
	Gewicht ca.	kg	0,4	0,43	0,64
	Anlauf ca.	l/h	8	8	15
	Anzeigewert, max.	m^3	100 000	100 000	100 000
	Anzeigewert, min.	l	0,05	0,05	0,05
	Durchfluss bei 1 bar Druckverlust	l/h	3200	3200	5050
	maximaler Betriebsdruck	bar	16	16	16

Lieferprogramm

Wohnungswasserzähler Q_3 2,5 m^3/h, BL 80 mm

Ausführung	VPE	Bestell-Nr.
blank/kalt	30	127 060 0 B3
blank/warm	30	127 061 0 B3
vernickelt/kalt	30	127 060 1 B3
vernickelt/warm	30	127 061 1 B3

Wohnungswasserzähler Q_3 2,5 m^3/h, BL 110 mm

Ausführung	VPE	Bestell-Nr.
blank/kalt	30	127 006 0 B3
blank/warm	30	127 005 0 B3
vernickelt/kalt	30	127 006 1 B3
vernickelt/warm	30	127 005 1 B3

Wohnungswasserzähler Q_3 4,0 m^3/h, BL 130 mm

Ausführung	VPE	Bestell-Nr.
blank/kalt	30	127 091 0 B3
blank/warm	30	127 092 0 B3
vernickelt/kalt	30	127 091 1 B3
vernickelt/warm	30	127 092 1 B3

Beachte: Bei Bestellung mit EWG-Zulassung entfällt das „B3". (z.B. 127 091 0)

Wohnungswasserzähler Typ ETK/ETW

Wohnungswasserzähler Typ ETK / ETW (Einstrahl-Trockenläufer) für waagerechten oder senkrechten Einbau

- als Einstrahl-Trockenläufer Ausführung
- für horizontalen und vertikalen Einbau
- die Drehimpulse des Flügelrades werden durch eine abrisssichere Magnetkupplung auf ein leicht ablesbares 8-Rollenzählwerk berührungslos übertragen
- das Zählwerk ist um 360° drehbar
- robustes Zählergehäuse aus Pressmessing, vernickelt
- farbige Kennzeichnung der Plombierringe (rot – Warmwasser; blau – Kaltwasser)

Einsatzbereich

zul. Betriebsüberdruck PB 10 bar
zul. Betriebstemperatur TB Kaltwasser 30 °C
Warmwasser 90 °C
Medium: Trinkwasser entspr. Trinkwasserverordnung

Ausführung

Gehäuse: Pressmessing
Rechenwerk: Kunststoff
Zulassung: MID-Zulassung (EWG-Zulassung auf Anfrage)

Druckverlustkurve

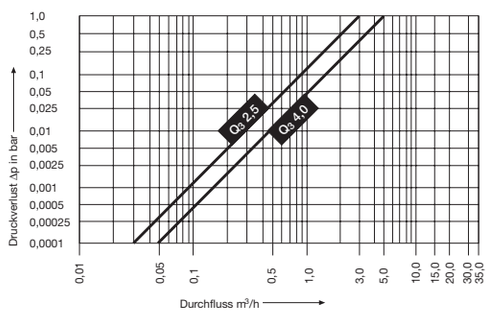

Messfehlerkurve (MID-Zulassung)

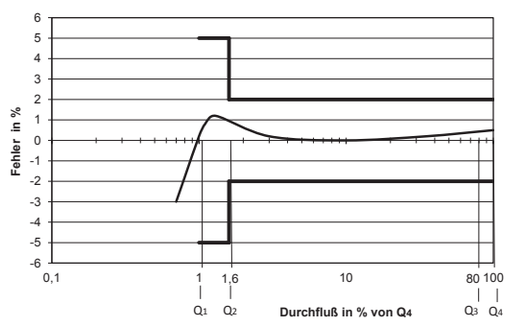

rossweiner
messen und regeln

Wohnungswasserzähler Typ ETK/ETW

Baumaße

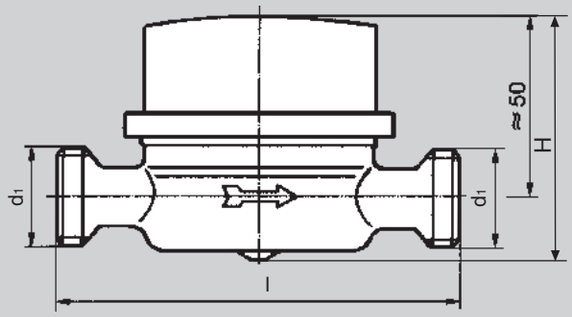

Technische Daten

	Baulänge L	mm	80	110	130
MID-Zulassung	Typ		ETK / ETW-EAV	ETK / ETW-EAV	ETK / ETW-EAV
	Nenndurchfluss Q_3	m^3/h	2,5	2,5	4
	größter Durchfluss Q_4	m^3/h	3,1	3,1	5
	metrologische Klasse		R80H/R50V	R80H/R50V	R80H/R50V
	max. metrologische Klasse		R80H/R50V	R160H/R63V	R160H/R63V
EWG-Zulassung	Nenndurchfluss Q_n	m^3/h	1,5	1,5	2,5
	größter Durchfluss Q_{max}	m^3/h	3	3	5
	metrologische Klasse		B-H/A-V	B-H/A-V	B-H/A-V
	max. metrologische Klasse		B-H/A-V	C-H/A-V	B-H/A-V
	Nennweite	mm	15	15	20
	Anschlussgewinde d_1		G ¾	G ¾	G 1
	Höhe H ca.	mm	69	69	69
	Gewicht ca.	kg	0,4	0,43	0,64
	Anlauf ca.	l/h	8	8	15
	Anzeigewert, max.	m^3	100 000	100 000	100 000
	Anzeigewert, min.	l	0,05	0,05	0,05
	Durchfluss bei 1 bar Druckverlust	l/h	3200	3200	5050
	maximaler Betriebsdruck	bar	16	16	16

Lieferprogramm

Wohnungswasserzähler Q_3 2,5 m^3/h, BL 80 mm

Ausführung	VPE	Bestell-Nr.
verchromt/kalt	30	128 006 1 B3
verchromt/warm	30	128 007 1 B3

Wohnungswasserzähler Q_3 2,5 m^3/h, BL 110 mm

Ausführung	VPE	Bestell-Nr.
verchromt/kalt	30	128 008 1 B3
verchromt/warm	30	128 009 1 B3

Wohnungswasserzähler Q_3 4,0 m^3/h, BL 130 mm

Ausführung	VPE	Bestell-Nr.
verchromt/kalt	30	128 010 1 B3
verchromt/warm	30	128 011 1 B3

Wohnungswasserzähler Typ ETK/ETW Impulsausgang

Wohnungswasserzähler Typ ETK-EAK / ETW-EAK Impulsausgang (Einstrahl-Trockenläufer) für waagerechten oder senkrechten Einbau

- als Einstrahl-Trockenläufer Ausführung
- für horizontalen und vertikalen Einbau
- die Drehimpulse des Flügelrades werden durch eine abrisssichere Magnetkupplung auf ein leicht ablesbares 5-Rollenzählwerk berührungslos übertragen
- das Zählwerk ist um 360° drehbar
- robustes Zählergehäuse aus Pressmessing, wahlweise blank oder vernickelt
- farbige Kennzeichnung der Plombierringe (rot – Warmwasser; blau – Kaltwasser)
- für die vielfältigen Einsatzbedingungen stehen entsprechende Anschlussverschraubungen sowie Sonderausführungen zur Verfügung – Wohnungswasserzähler für Verteilerspinne, Ventilwasserzählergarnituren, etc.

Einsatzbereich

zul. Betriebsüberdruck PB 16 bar
zul. Betriebstemperatur TB Kaltwasser 30 °C
Warmwasser 90 °C
Medium: Trinkwasser entspr. Trinkwasserverordnung

Ausführung

Gehäuse: Pressmessing
Rechenwerk: Kunststoff
medienberührende Bauteile mit KTW/W270 Prüfung
Zulassung: MID-Zulassung (EWG-Zulassung auf Anfrage)

Druckverlustkurve

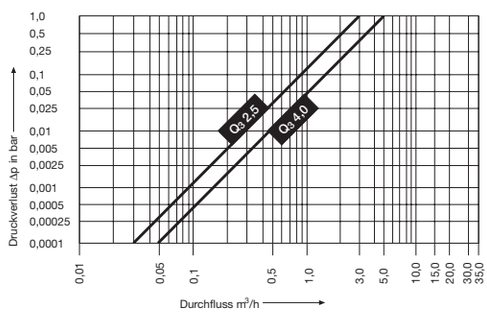

Messfehlerkurve (MID-Zulassung)

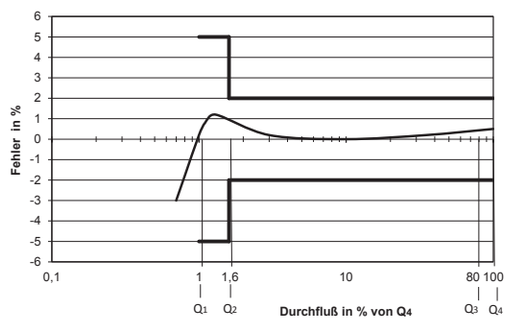

Baumaße

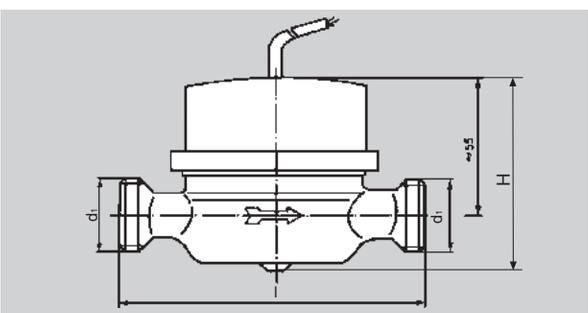

Technische Daten Impulsausgang

Kabellänge	2 m
Impulswertigkeit:	100 oder 10 Liter/Impuls
Kontaktbelastung:	bis 10 W
Schaltgleichspannung:	bis 200 V
Schaltstrom:	bis 500 mA
Schaltzeit:	0,5 ms
Übergangswiderstand:	150 mOhm
Kapazität:	0,2 pF

rossweiner
messen und regeln

Wohnungswasserzähler Typ ETK/ETW Impulsausgang

Technische Daten

	Baulänge L	mm	80	110	130
MID-Zulassung	Typ		ETK / ETW-EAK	ETK / ETW-EAK	ETK / ETW-EAK
	Nenndurchfluss Q_3	m^3/h	2,5	2,5	4
	größter Durchfluss Q_4	m^3/h	3,1	3,1	5
	metrologische Klasse		R80H/R50V	R80H/R50V	R80H/R50V
	max. metrologische Klasse		R80H/R50V	R160H/R63V	R160H/R63V
EWG-Zulassung	Typ (Artikel-Nr.)		684.4	684.2	684.5
	Nenndurchfluss Q_n	m^3/h	1,5	1,5	2,5
	größter Durchfluss Q_{max}	m^3/h	3	3	5
	metrologische Klasse		B-H/A-V	B-H/A-V	B-H/A-V
	max. metrologische Klasse		B-H/A-V	C-H/A-V	B-H/A-V
	Nennweite	mm	15	15	20
	Anschlussgewinde d_1		G ¾	G ¾	G 1
	Höhe H ca.	mm	79	79	79
	Gewicht ca.	kg	0,4	0,43	0,64
	Anlauf ca.	l/h	8	8	15
	Anzeigewert, max.	m^3	100 000	100 000	100 000
	Anzeigewert, min.	l	0,05	0,05	0,05
	Durchfluss bei 1 bar Druckverlust	l/h	3200	3200	5050
	maximaler Betriebsdruck	bar	16	16	16

Lieferprogramm

Wohnungswasserzähler Q_3 1,5 m^3/h, BL 80 mm

Ausführung	Impuls	VPE	Bestell-Nr.
blank/kalt	10	30	127 566 0 B3
blank/warm	100	30	127 562 0 B3
vernickelt/kalt	10	30	127 566 1 B3
vernickelt/warm	100	30	127 562 1 B3
blank/kalt	10	30	127 567 0 B3
blank/warm	100	30	127 563 0 B3
vernickelt/kalt	10	30	127 567 1 B3
vernickelt/warm	100	30	127 563 1 B3

Wohnungswasserzähler Q_3 1,5 m^3/h, BL 110 mm

Ausführung	Impuls	VPE	Bestell-Nr.
blank/kalt	10	30	127 508 0 B3
blank/warm	100	30	127 510 0 B3
vernickelt/kalt	10	30	127 508 1 B3
vernickelt/warm	100	30	127 510 1 B3
blank/kalt	10	30	127 507 0 B3
blank/warm	100	30	127 511 0 B3
vernickelt/kalt	10	30	127 507 1 B3
vernickelt/warm	100	30	127 511 1 B3

Wohnungswasserzähler Q_3 2,5 m^3/h, BL 130 mm

Ausführung	Impuls	VPE	Bestell-Nr.
blank/kalt	10	30	127 583 0 B3
blank/warm	100	30	127 581 0 B3
vernickelt/kalt	10	30	127 583 1 B3
vernickelt/warm	100	30	127 581 1 B3
blank/kalt	10	30	127 582 0 B3
blank/warm	100	30	127 580 0 B3
vernickelt/kalt	10	30	127 582 1 B3
vernickelt/warm	100	30	127 580 1 B3

Beachte: Bei Bestellung mit EWG-Zulassung entfällt das „B3". (z.B. 127 091 0)

Wohnungswasserzähler Typ ETR

Wohnungswasserzähler Typ ETR-Spinnenzähler (Einstrahl-Trockenläufer) für waagerechten oder senkrechten Einbau

- als Einstrahl-Trockenläufer Ausführung
- für horizontalen und vertikalen Einbau
- die Drehimpulse des Flügelrades werden durch eine abrisssichere Magnetkupplung auf ein leicht ablesbares 8-Rollenzählwerk berührungslos übertragen
- das Zählwerk ist um 360° drehbar
- robustes Zählergehäuse aus Pressmessing (blank)
- farbige Kennzeichnung der Plombierringe (rot – Warmwasser; blau – Kaltwasser)

Einsatzbereich

zul. Betriebsüberdruck PB 16 bar
zul. Betriebstemperatur TB Kaltwasser 30 °C
Warmwasser 90 °C
Medium: Trinkwasser entspr. Trinkwasserverordnung

Ausführung

Gehäuse: Pressmessing
Rechenwerk: Kunststoff
medienberührende Bauteile mit KTW/W270 Prüfung
Zulassung: EWG-Zulassung

Druckverlustkurve

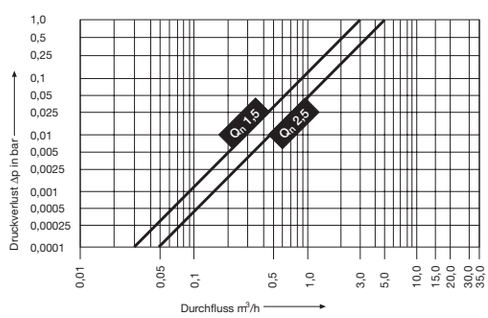

Messfehlerkurve

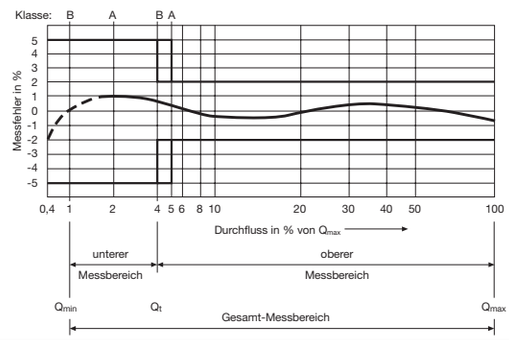

Baumaße

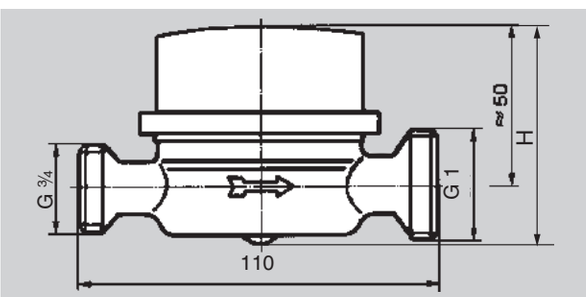

Lieferprogramm

Wohnungswasserzähler Q_n 1,5 m³/h, BL 110 mm, Art. 682

Ausführung	VPE	Bestell-Nr.
kalt	30	127 028 0
warm	30	127 027 0

Technische Daten

Baulänge L	mm	110
Typ (Artikel-Nr.)		682
Nenndurchfluss Qn	m³/h	1,5
größter Durchfluss Qmax	m³/h	3
metrologische Klasse		B-H/A-V
Nennweite	mm	15
Anschlussgewinde		G ¾ / G 1
Höhe H ca.	mm	69
Gewicht ca.	kg	0,43
Anlauf ca.	l/h	12
Anzeigewert, max.	m³	100 000
Anzeigewert, min.	l	0,05

rossweiner
messen und regeln

Wohnungswasserzähler Typ ETK/ETW

Gartenwasserzähler-Anschlussset Q_3 2,5 m³/h

- als Einstrahl-Trockenläufer Ausführung
- für horizontalen und vertikalen Einbau
- die Drehimpulse des Flügelrades werden durch eine abrisssichere Magnetkupplung auf ein leicht ablesbares 8-Rollenzählwerk berührungslos übertragen
- das Zählwerk ist um 360° drehbar
- robustes Zählergehäuse aus Pressmessing, vernickelt
- farbige Kennzeichnung der Plombierringe (blau – Kaltwasser)
- inkl. Schutzkappe für Wasserzähler
- inkl. Anschlussverschraubung für Auslaufventil und Schlauchverschraubung

Einsatzbereich

zul. Betriebsüberdruck	PB 16 bar
zul. Betriebstemperatur	TB Kaltwasser 30 °C
	Warmwasser 90 °C

Medium: Trinkwasser entspr. Trinkwasserverordnung

Ausführung

Gehäuse: Pressmessing
Rechenwerk: Kunststoff
medienberührende Bauteile mit KTW/W270 Prüfung
Zulassung: MID-Zulassung (EWG-Zulassung auf Anfrage)

Kennlinie: Seite 3

Technische Daten: Seite 3

Baumaße

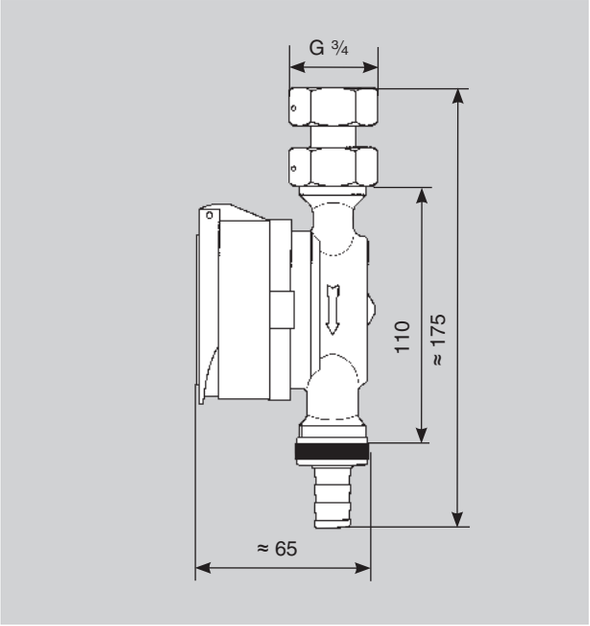

Lieferprogramm

Wasserzähleranschlussset mit Wohnungswasserzähler Q_3 2,5 m³/h

Ausführung	VPE	Bestell-Nr.
vernickelt	20	127 126 1 B3

* Verschraubungsteile verchromt – entsprechen nicht der ab 01.12.2013 gültigen UBA-Liste

Wohnungswasserzähler Typ ETK/ETW

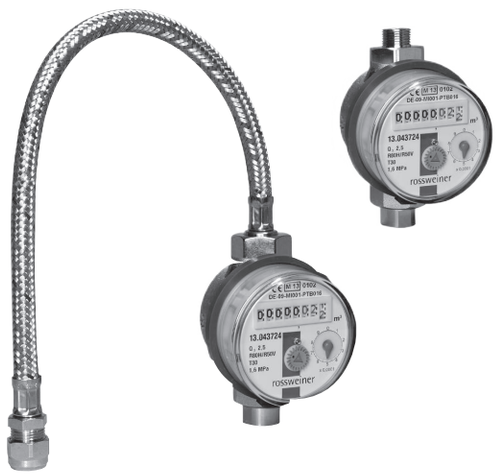

Wasserzähler-Anschlussset Q_3 2,5 m³/h für Eckventil mit Silikon PZ-Schlauch (DIN-DVGW)

- als Einstrahl-Trockenläufer Ausführung, Baulänge 80 mm
- für horizontalen und vertikalen Einbau
- das Zählwerk ist um 360° drehbar
- robustes Zählergehäuse aus Pressmessing vernickelt*
- farbige Kennzeichnung der Plombierringe (rot – Warmwasser; blau – Kaltwasser)

Einsatzbereich

zul. Betriebsüberdruck	PB 16 bar
zul. Betriebstemperatur	TB Kaltwasser 30 °C Warmwasser 90 °C

Medium: Trinkwasser entspr. Trinkwasserverordnung

Ausführung

Gehäuse: Pressmessing
Rechenwerk: Kunststoff
medienberührende Bauteile mit KTW/W270 Prüfung
Zulassung: MID-Zulassung (EWG-Zulassung auf Anfrage)

Kennlinie: Seite 3

Technische Daten: Seite 3

Baumaße

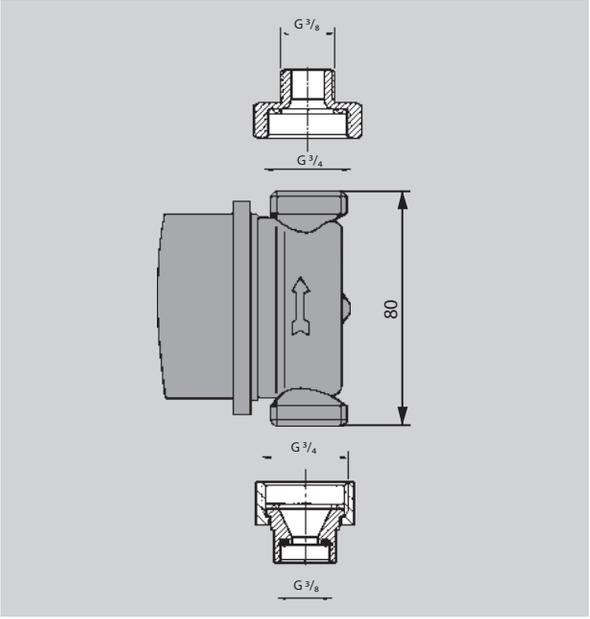

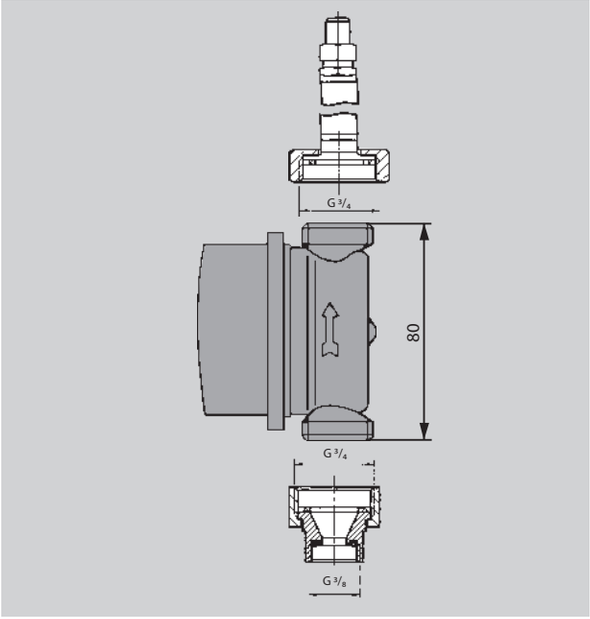

Lieferprogramm

Wasserzähleranschlussset für Eckventil mit Wohnungswasserzähler Q_3 2,5 m³/h

Ausführung	VPE	Bestell-Nr.
WZ kalt	20	127 069 4 B3
WZ warm	20	127 069 5 B3

Wasserzähleranschlussset für Eckventil mit Silikon PZ-Schlauch (DIN-DVGW) und Wohnungswasserzähler Q_3 2,5 m³/h

Ausführung	VPE	Bestell-Nr.
WZ kalt	20	127 126 5 B3
WZ warm	20	127 126 6 B3

* Verschraubungsteile verchromt – entsprechen nicht der ab 01.12.2013 gültigen UBA-Liste

Wohnungswasserzähler Typ ETK/ETW Modularis

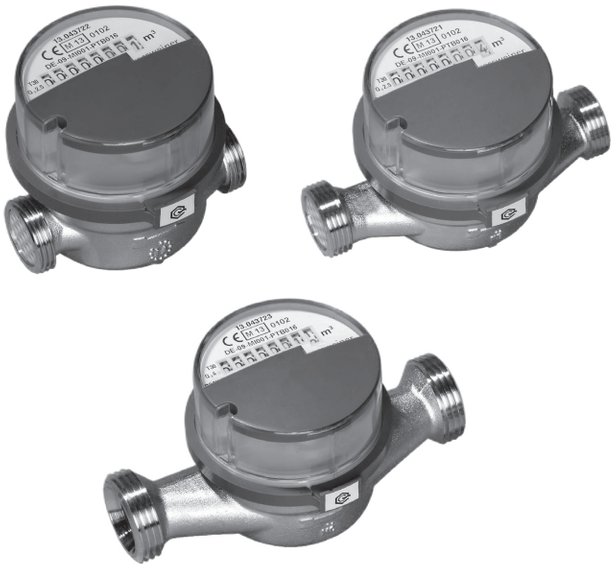

Wohnungswasserzähler Typ ETK-EAX / ETW-EAX Modularis (Einstrahl-Trockenläufer)

- Einstrahl-Trockenläufer
- für horizontalen und vertikalen Einbau
- optimale Einbaulage durch um 360° drehbares Zählwerk
- niedrige Anlaufschwelle
- Gleitreibungsoptimierte Werkstoffe
- leichtes Handling und Einbindung in eine variable, moderne Zählerkommunikation
- einfaches Nachrüsten der Basic-Zähler vor Ort durch aufklippbare Module
- Standardausstattung für den Anschluss an beliebige Fernauslesesysteme
- jederzeit nachrüstbar – zukunftssicher
- Nachrüstung ohne Verletzung der Eichung
- bei Zählerwechsel können Module weiterverwendet werden

Einsatzbereich

zul. Betriebsüberdruck PB 16 bar
zul. Betriebstemperatur TB Kaltwasser 30 °C
Warmwasser 90 °C
Medium: Trinkwasser entspr. Trinkwasserverordnung

Ausführung

Gehäuse: Pressmessing vernickelt
Rechenwerk: Kunststoff
medienberührende Bauteile mit KTW/W270 Prüfung
Zulassung: MID-Zulassung (EWG-Zulassung auf Anfrage)

Druckverlustkurve

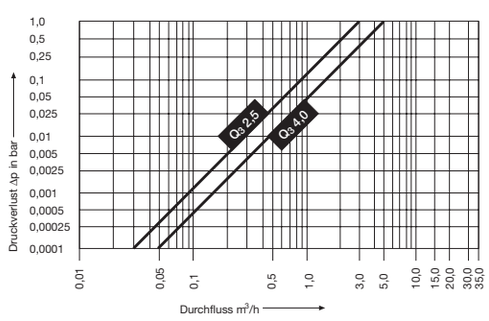

Messfehlerkurve (MID-Zulassung)

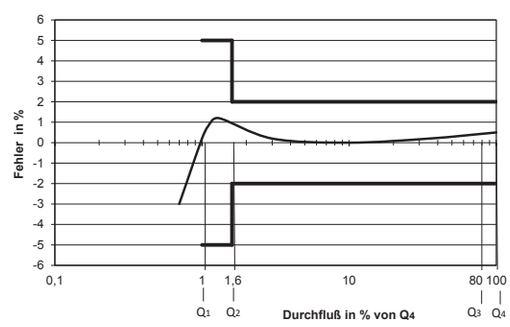

Wohnungswasserzähler Typ ETK/ETW Modularis

Baumaße

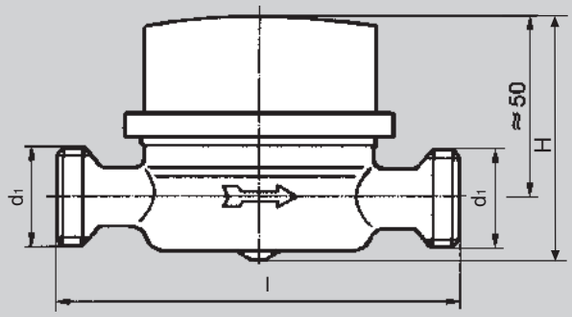

Technische Daten

	Baulänge L	mm	80	110	130
MID-Zulassung	Typ		ETK / ETW-EAX	ETK / ETW-EAX	ETK / ETW-EAX
	Nenndurchfluss Q_3	m^3/h	2,5	2,5	4
	größter Durchfluss Q_4	m^3/h	3,1	3,1	5
	metrologische Klasse		R80H/R50V	R80H/R50V	R80H/R50V
	max. metrologische Klasse		R80H/R50V	R160H/R63V	R160H/R63V
EWG-Zulassung	Nenndurchfluss Q_n	m^3/h	1,5	1,5	2,5
	größter Durchfluss Q_{max}	m^3/h	3	3	5
	metrologische Klasse		B-H/A-V	B-H/A-V	B-H/A-V
	max. metrologische Klasse		B-H/A-V	C-H/A-V	B-H/A-V
	Nennweite	mm	15	15	20
	Anschlussgewinde d_1		G ¾	G ¾	G 1
	Höhe H ca.	mm	69	69	69
	Gewicht ca.	kg	0,4	0,43	0,64
	Anlauf ca.	l/h	8	8	15
	Anzeigewert, max.	m^3	100 000	100 000	100 000
	Anzeigewert, min.	l	0,05	0,05	0,05
	Durchfluss bei 1 bar Druckverlust	l/h	3200	3200	5050
	maximaler Betriebsdruck	bar	16	16	16

Lieferprogramm

Wohnungswasserzähler Q_3 2,5 m^3/h, BL 80 mm

Ausführung	VPE	Bestell-Nr.
kalt	30	127 450 1 B3
warm	30	127 451 1 B3

Wohnungswasserzähler Q_3 2,5 m^3/h, BL 110 mm

Ausführung	VPE	Bestell-Nr.
kalt	30	127 460 1 B3
warm	30	127 461 1 B3

Wohnungswasserzähler Q_3 4,0 m^3/h, BL 130 mm

Ausführung	VPE	Bestell-Nr.
kalt	30	127 470 1 B3
warm	30	127 471 1 B3

Beachte: Bei Bestellung mit EWG-Zulassung entfällt das „B3". (z.B. 127 091 0).

Modularis SO Impulsgeber

Impulsgeber für Wasserzähler mit Modulariszählwerk Q_3 2,5–16 m^3/h

- jederzeit nachrüstbar – zukunftssicher
- optisches Abtastverfahren
- adaptive Anpassung der Parameter an die Wasserzähler
- Ausführung mit einem optischen Impulsgeber
- Abtastsicherheit durch Ausnutzung einer selbst optimierenden Hysterese
- niedriger Energieverbrauch
- integriertes Kabel zum Anschluss an externe Zählermodule

Technische Daten

Parameter	Wert
Stromversorgung	Batterie, intern
Lebensdauer	≥ 6 Jahre
Art des Impulsausgangs	Open Drain, bis 30 mA
Sensoranzahl	2
Spannungsfestigkeit	30 V
Innenwiderstand	> 200 Ohm
Impulslänge	> 45 ms
maximale Durchflussmenge	20.000 Impulse/h
Impulswertigkeit	wahlweise 1/10/100/1000
Arbeitstemperatur	0 °C bis 60 °C
Lagertemperatur	-25 °C bis 60 °C
Prüfzeichen	CE
Anschlusskabel	2-adrig, 1 m
Einbaulage	beliebig
Anschluss	braun – Masse, weiß – open collector
Schutzklasse	IP 65
EMV	EN 55011, ENV 50204

Lieferprogramm

Impulsgeber

Ausführung	VPE	Bestell-Nr.
1 L/Impuls 50 ms	1	127 502 0
10 L/Impuls 50 ms	1	127 502 1
100 L/Impuls 50 ms	1	127 502 2
1000 L/Impuls 50 ms	1	127 502 3

Modularis M-BUS Modul

M-Bus Modul für Wasserzähler mit Modulariszählwerk Q_3 2,5–16 m^3/h

- Abtastsicherheit
- niedriger Energieverbrauch
- robuste Ausführung, Elektronik vergossen
- Energieversorgung per BUS
- Pufferbatterie im Modul
- Selbstkalibrierfunktion
- Konfiguration per Software
- für Ein- und Mehrstrahlzähler, Trockenläufer

Technische Daten

Parameter	Wert
Stromversorgung ohne M-Bus-Modul	ca. 13 µA Mittelwert
Batterie	3V / 225 mAh
Lebensdauer ohne M-BUS-Modul	etwa 2 Jahre
max. Durchfluss	$Q_3$16 (Abtastrate 38 ms)
Sensoranzahl	2
Vor-/Rücklauferkennung	bis 255 Impulse werden rückwärts gezählt
Impulsmess- und Verarbeitungszeit	200 µs pro Sensor (Sensor 2 nur bei Bedarf)
Datenrate auf dem M-BUS	2400 Baud umstellbar auf 300 Baud
max. Telegrammlänge Empfang	0,17 s (2400 Baud); 1,3 s (300 Baud)
max. Telegrammlänge Senden	0,7 s (2400 Baud); 5,6 s (300 Baud)
Verarbeitungszeit 8 Bit (Senden/Empfangspuffer) = längster möglicher Mess-Interrupt	3,3 ms (2400 Baud); 26,6 ms (300 Baud)
primäre Adresse	0-250 (vom Anwender vorgegeben)
sekundäre Adresse (ID/Gerätenummer)	0-8-stellig (vom Anwender vorgegeben) bei Auslieferung wie Fabrikationsnummer
Fabrikationsnummer	0-8-stellig (von Hersteller vorgegeben) vom Anwender nicht zu ändern
Herstellerkennung	3-stellig (z. B. RAM) fest im Code
Schutzklasse	IP 65

Lieferprogramm

M-Bus-Modul

Ausführung	VPE	Bestell-Nr.
M-BUS Modul	1	127 500 2

Wohnungswasserzähler UP Modular

Wohnungswasserzähler Modularis MTK-OZ/ MTW-OZ Q_3 2,5 m³/h in Unterputzausführung (Mehrstrahl-Trockenläufer)

- kompatibel zu vorhandenen Gehäusesystemen diverser Hersteller mit PTB-Zulassung
- Wegfall teurer Adaptionen
- hohe Montagesicherheit
- Reduzierung der Lieferantenvielfalt
- inkl. Plombierring passend zu allen Varianten
- passend zu am Markt befindlichen Rosetten (Distanzring im Lieferumfang)
- ein Montageschlüssel für alle Varianten
- vorbereitet für moderne Zählerkommunikation (Impuls, Funk, M-Bus)
- mit Drehrichtungserkennung

Einsatzbereich

zul. Betriebsüberdruck PB 16 bar
zul. Betriebstemperatur TB Kaltwasser 30 °C
Warmwasser 90 °C
Medium: Trinkwasser entspr. Trinkwasserverordnung

Ausführung

Gehäuse: Pressmessing
Rechenwerk: Kunststoff
medienberührende Bauteile mit KTW/W270 Prüfung
Zulassung: MID-Zulassung (EWG-Zulassung auf Anfrage)

Technische Daten

	Typ		MTK / MTW-OZ
MID-Zulassung	Nenndurchfluss Q_3	m³/h	2,5
	größter Durchfluss Q_4	m³/h	3,1
	metrologische Klasse		R80H/R40V
EWG-Zulassung	Nenndurchfluss Q_n	m³/h	1,5
	größter Durchfluss Q_{max}	m³/h	3
	metrologische Klasse		B-H/A-V
	Nennweite	mm	15
	Anschlussgewinde d_1		G ¾
	Gewicht ca.	kg	0,43
	Anlauf ca.	l/h	10
	Anzeigewert, max.	m³	100 000
	Anzeigewert, min.	l	0,05
	Durchfluss bei 1 bar Druckverlust	l/h	3300
	maximaler Betriebsdruck	bar	16

Druckverlustkurve

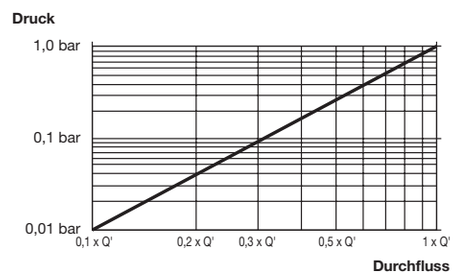

Messfehlerkurve (MID-Zulassung)

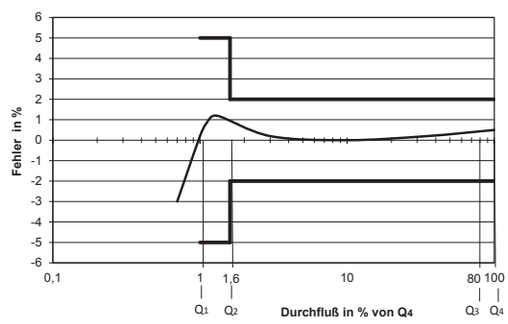

Wohnungswasserzähler UP Modular

Baumaße

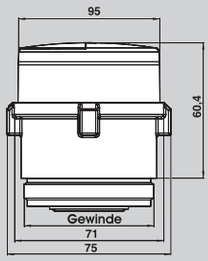

Lieferprogramm – MODULAR IE
passend für: Rossweiner, ista, Siemens

Aus-führung	Gewicht kg	Anschluss-gewinde	VPE	Bestell-Nr.
Kaltwasser	0,338	G 2B	1	127 480 2 B3
Warmwasser	0,338	G 2B	1	127 481 2 B3

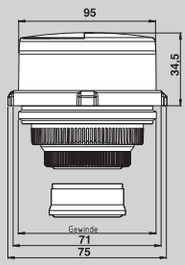

Lieferprogramm – MODULAR MM
passend für: modularmeter ABB (MO-E und MO-C)

Aus-führung	Gewicht kg	Anschluss-gewinde	VPE	Bestell-Nr.
Kaltwasser	0,226	M65x2	1	127 482 0 B3
Warmwasser	0,226	M65x2	1	127 483 0 B3

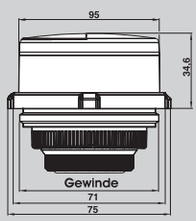

Lieferprogramm
passend für: Metrona-Brunata, HT3

Aus-führung	Gewicht kg	Anschluss-gewinde	VPE	Bestell-Nr.
Kaltwasser	0,223	M64x2	1	127 484 0 B3
Warmwasser	0,223	M64x2	1	127 485 0 B3

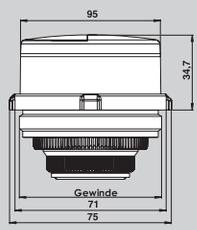

Lieferprogramm
passend für: SPX PolluMuk

Aus-führung	Gewicht kg	Anschluss-gewinde	VPE	Bestell-Nr.
Kaltwasser	0,223	M64x2	1	127 486 0 B3
Warmwasser	0,223	M64x2	1	127 487 0 B3

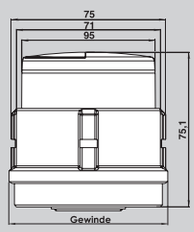

Lieferprogramm
passend für: Allmess, UP 6000

Aus-führung	Gewicht kg	Anschluss-gewinde	VPE	Bestell-Nr.
Kaltwasser	0,495	M77x1,5	1	127 488 0 B3
Warmwasser	0,495	M77x1,5	1	127 489 0 B3

Beachte: Bei Bestellung mit EWG-Zulassung entfällt das „B3". (z.B. 127 091 0)

rossweiner
messen und regeln

EAS-Gehäusebausatz für Wohnungswasserzähler

Wohnungswasserzähler in Unterputzausführung – Gehäuseeinbausatz

- universell einsetzbares EAS-Koax-Gehäuse (2”) passend für Messpatrone MODULAR IE
- kompatibel zu zahlreichen anderen Systemen
- robuste Gehäuse mit Löt- und/oder Gewinde-anschlüssen mit Blinddeckel und Einputzhilfe für die Erstinstallation
- Lieferbar in Messing- oder Rotgussausführung

Einsatzbereiche

zul. Betriebsüberdruck PB 10 bar
zul. Betriebstemperatur TB 90 °C
Medium: Trinkwasser

Baumaße

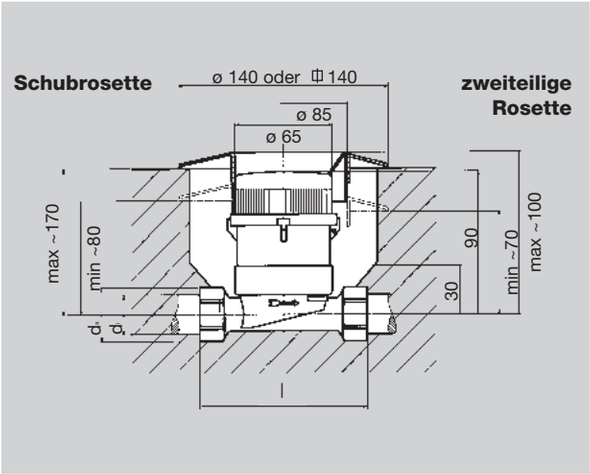

l	Innengewinde di	Außengewinde da	Lötanschluss di
110		AG G ¾	18 mm
110	IG G ½	–	–
110	–	AG G ½	15 mm
110	–	–	22 mm

Lieferprogramm

Gehäusebausatz Pressmessing – Einrohranschlussstück
für UP-Zähler, MODULAR IE (Koax 2”), inkl. Blinddeckel, Dichtung, Einputzhilfe

Lötanschluss	Gewinde	VPE	Bestell-Nr.
–	IG G ½	1	127 653 0
15 mm	AG G ½	1	127 654 0
18 mm	AG G ¾	1	127 652 0
22 mm	–	1	127 655 0

Lieferprogramm

Gehäusebausatz Rotguss – Einrohranschlussstück
für UP-Zähler, MODULAR IE (Koax 2”), inkl. Blinddeckel, Dichtung, Einputzhilfe

Lötanschluss	Gewinde	VPE	Bestell-Nr.
–	IG G ½	1	127 673 0
15 mm	AG G ½	1	127 674 0
18 mm	AG G ¾	1	127 672 0
22 mm	–	1	127 675 0

Wohnungswasserzähler Typ ETK/ETW

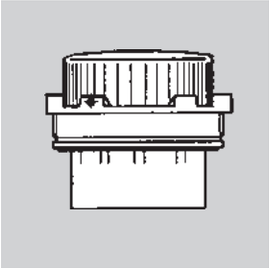

Wohnungswasserzähler in Unterputzausführung – Einstrahl-Trockenläufer-Austauschpatrone

- um 360° drehbares 8-Rollenzählwerk
- einfacher Austausch der Messkapsel (z. B. nach Ablauf der Eichfrist).
- bewährte Ausführung als Einstrahlvolltrockenläufer.
- die hochwertige Hartmetall-Saphir-Lagerung des Flügelrades garantiert hohe Messstabilität
- kompatibel zu zahlreichen anderen Systemen

Technische Daten

Nenndurchfluss Qn		**m³/h**	**1,5**
größter Durchfluss Qmax		m³/h	3
metrologische Klasse			B-H/A-V
Nennweite		mm	15
Gewicht ca.		kg	0,42
Anlauf ca.		l/h	12
Anzeigewert, max.		m³	100 000
Anzeigewert, min.		l	0,05
maximale Betriebstemperatur	Kaltwasser	°C	30
	Warmwasser	°C	90
maximaler Betriebsdruck		bar	10

Druckverlustkurve

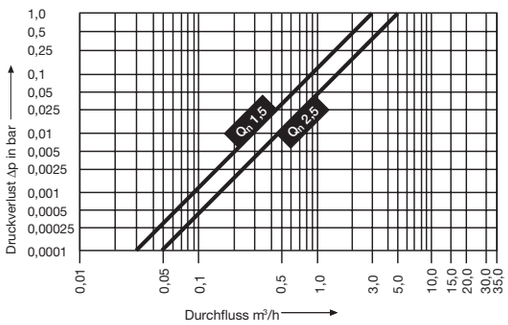

Messfehlerkurve (EWG-Zulassung)

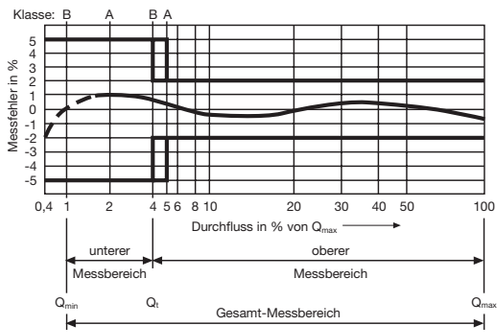

Einsatzbereich

zul. Betriebsüberdruck PB 10 bar
zul. Betriebstemperatur TB Kaltwasser 30 °C
Warmwasser 90 °C
Medium: Trinkwasser entspr. Trinkwasserverordnung

Zulassung: EWG-Zulassung

Lieferprogramm

Ausführung	VPE	Bestell-Nr.
Kaltwasser	1	178 055 0
Warmwasser	1	178 055 5

rossweiner
messen und regeln

Zubehör

Zubehör für Wohnungswasserzähler in Unterputzausführung

Rosette viereckig (2-teilig, Auslaufmodell)
Innendurchmesser 65 mm, Außendurchmesser 140 mm

Schutzhülse kurz	1	178 057 0
Rosette viereckig	1	178 056 0

Rosette rund (2-teilig)
Innendurchmesser 65 mm, Außendurchmesser 140 mm

Schutzhülse kurz	1	178 057 0
Rosette rund	1	178 056 1

Schubrosette (1-teilig)
Innendurchmesser 65 mm, Außendurchmesser 140 mm

	1	127 665 2

Korrekturrosette (3-teilig)
Innendurchmesser 65 mm, (wenn Zähler zu weit vor der Wand)

	1	127 868 2

Blindkappe (1-teilig)
für UP-Rosette
Außendurchmesser 65 mm

einteilig	1	178 056 2

Montageschlüssel
Metall für Mehrstrahl-Trockenläufer

	1	178 054 6

Montageschlüssel
Metall für Einstrahl-Trockenläufer

	1	178 054 4

Abzieher
für Demontage der Messpatrone für Einstrahl-Trockenläufer

	1	178 054 8

Anschlussteile und Zubehör

Gartenwasserzähler-Anschlussset

verchromt*
bestehend aus: Anschlussverschraubung für Auslaufventil ¾ x ¾, Schutzkappe für Wasserzähler, Schlauchverschraubung ½ x ¾, Plombierset, Dichtungen

Ausführung	VPE	Bestell-Nr.
ohne WZ	20	127 106 2

Waschtischzähler-Anschlussset

Waschtischzähler-Anschlussset DN 15
für Eckventil
verchromt*

	20	127 069 2

Waschtischzähler-Anschlussset DN 15 mit Silikon-PZ-Schlauch
für Eckventil
mit Silikon PZ-Schlauch (DIN-DVGW)
verchromt*

	10	127 070 2

Tüllenverschraubung
mit Überwurfmutter, Dichtung und Plombiermöglichkeit

Ausführung	DN	Baulänge	Anschluss d_1	Anschluss d_2	VPE	Bestell-Nr.
verchromt*	15	39,5 mm	G ¾	½	30	127 007 2
verchromt*	20	50,0 mm	G 1	¾	20	127 067 2
verchromt*	25	58,5 mm	G 1 ¼	1	25	127 068 2
roh	15	39,5 mm	G ¾	½	30	127 007 0
roh	20	50,0 mm	G 1	¾	20	127 067 0
roh	25	58,5 mm	G 1 ¼	1	25	127 068 0
roh	32	60 mm	G 1 ½	1 ¼	1	127 019 0
roh	40	70 mm	G 2	1 ½	1	127 020 0
roh	50	60 mm	G 2 ½	2	1	127 021 0

Verschraubungssatz
mit Überwurfmutter, Dichtung und Plombiermöglichkeit (je 2 Stück)

roh	15	G ¾	½	1	902 003 2
roh	20	G 1	¾	1	902 003 3

Anschlussstück
mit 2 Überwurfmuttern, Dichtungen und Plombiermöglichkeit

verchromt*	15	30 mm	Überwurfmutter	G ¾	30	127 008 1

Gewindeanschlussstück
mit Innen- und Außengewinde und Dichtung

roh	15	18 mm	G ¾ IG	G 1 AG	20	127 037 0

* verchromte Bauteile entsprechen nicht der ab 01.12.2013 gültigen UBA-Liste

Anschlussteile und Zubehör

Schlauchverschraubung
mit Rändel-Überwurfmutter und Dichtung

	DN	Baulänge	Überwurfmutter	Schlauchtülle	VPE	Bestell-Nr.
roh	15	32 mm	G ¾	Ø 14,5	20	127 013 0
verchromt*	15	32 mm	G ¾	Ø 14,5	20	127 013 1

Cu-Rohrverschraubung
mit Überwurfmutter nach DIN 3292 und Plombiermöglichkeit

	DN	Baulänge	Überwurfmutter	Tülle	VPE	Bestell-Nr.
roh	15x3/4	16,5 mm	G ¾	Ø 15	20	127 014 0
roh	18x3/4	18,5 mm	G ¾	Ø 18	20	127 015 0
roh	22x1	22,0 mm	G 1	Ø 22	20	127 016 0

Verteiler 2-fach
mit Überwurfmutter nach DIN 3292 und Plombiermöglichkeit,
Anschluss für Tüllenverschraubung oder Verschraubung flachdichtend G ¾.

	DN	Baulänge	Überwurfmutter	Außengewinde	VPE	Bestell-Nr.
verchromt*	20	51,5 mm	G ¾	G ¾	20	139 411 1

Verschraubung 3/4 x 3/4
Überwurfmutter SW 32 verschiebbar mit Plombiermöglichkeit G ¾

	DN	Baulänge	Überwurfmutter	Außengewinde	VPE	Bestell-Nr.
roh	20	39,5 mm	G ¾	R ¾	10	139 410 0

Anschlussbogen
mit 2 Überwurfmuttern, Dichtungen und Plombiermöglichkeit

	Baulänge	Anschluss d_1	Anschluss d_2	VPE	Bestell-Nr.
roh	35,5 mm	G 1	G ¾	30	127 029 0

Anschlussstück
mit 2 Überwurfmuttern und Plombiermöglichkeit

	Baulänge	Anschluss d_1	Anschluss d_2	VPE	Bestell-Nr.
roh	35,5 mm	G 1	G ¾	30	127 030 0

Zur Kombination mit Wohnungswasserzähler für Verteilerspinne Art.-Nr. 682

Schutzaufsatz Ausführung: Plast
passend für alle Wasserzähler der Artikel 681 – 683 mit 13 mm breitem Verschlussring

	30	178 503 0

Plombierschelle

1/2	10	127 631 3
3/4	10	127 631 4

* verchromte Bauteile entsprechen nicht der ab 01.12.2013 gültigen UBA-Liste

Anschlussteile und Zubehör

Ventilwasserzählergarnitur

- besonders zur Nachrüstung im Versorgungsschacht („Spinnen Installation“) bzw. zum Einbau in vorhandene Rohrleitungen geeignet
- durch Ausschrauben des Oberteiles eines 3/4 Ventiles und Einschrauben der Ventilwasserzählergarnitur kann ohne Trennung des Systems ein absperrbarer Wasserzähler installiert werden
- PE-Verteiler (Spinne) und Eckventil brauchen nicht getrennt werden
- hohe Kosten der Installation werden reduziert
- Lage bzw. Stellung je nach Platzmöglichkeit veränderbar und auf engstem Raum montierbar.
- Wasserzähler ist leicht austauschbar

Einsatzbereich

zul. Betriebsüberdruck PB 10 bar
zul. Betriebstemperatur TB 90 °C
Durchflussstoff: Trinkwasser entspr. Trinkwasserverordnung
weitere Daten siehe Wasserzähler Art. 681, 683

Baumaße

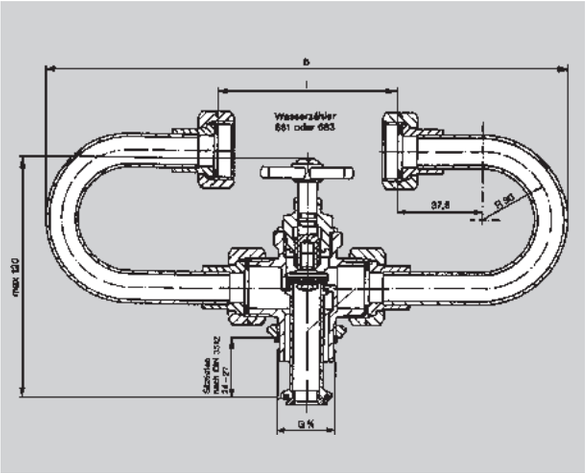

Artikel	Einbauraum	Anschluss-gewinde	l	b
685	100x120x260	G ¾	110	260
686	100x120x230	G ¾	80	230

Lieferprogramm

Ventilwasserzählergarnitur, Art. 685

VPE	Bestell-Nr.
1	127 087 0

Ventilwasserzählergarnitur, Art. 686

VPE	Bestell-Nr.
1	127 088 0

Ventilwasserzählergarnitur

Wasserzählerprüfkoffer

- Nachweis der ordnungsgemäßen Funktion der Wasserzähler in eingebautem oder demontiertem Zustand
- Überprüfung von Einbaufehlern
- Feststellen von überdurchschnittlichen Abweichungen als Genauigkeitskontrolle
- Prüfung von UP-MK-Zählern (koaxial) als auch AP-Wasserzählern möglich
- einfacher Anschluss über Gardena-Steckkupplungen
- vollständige Entleerbarkeit über geschützte, außenliegende Anschlussverschraubungen
- Zubehör und Verschraubungsteile geschützt im Kofferdeckel verpackt
- inkl. 20 x Prüfprotokoll selbstdurchschreibend

ACHTUNG!
Die Prüfung mit dem WZPK ist eine Funktionsprüfung der Wasserzähler hinsichtlich Einbaufehlern oder groben Erfassungsabweichungen und hat keinen eichrechtlichen Status!

Lieferprogramm

Wasserzählerprüfkoffer

VPE	Bestell-Nr.
1	127 000 0

Wasserzählerprüfkoffer

Bedienungsanleitung

Prüfung Wasserzähler im montierten Zustand

- WZPK anschließen (Waschmaschinen-Ventil, Mischbatterie)
- Abgangsschlauch in geeigneten Abfluss einbinden (WC, Badewanne etc.)
- System gründlich entlüften
- Kugelhahn AUSGANG schließen
- Anfangsstand Masterzähler und Prüfling notieren (Prüfprotokoll)
- Kugelhahn langsam öffnen
- Prüfmenge sollte mind. 10 l (0,01m^3) betragen
- Endstand notieren / Abweichungen feststellen und auswerten

Prüfung Wasserzähler im ausgebauten Zustand

- WZPK anschließen (Waschmaschinen-Ventil)
- Abgangsschlauch in geeigneten Abfluss einbinden (WC, Badewanne etc.)
- (AP-Zähler) Prüfling per Schlauchanschluss vor dem Eingang des WZPK montieren
- (UP-Zähler) Prüfling in das Anschlussteil in dem WZPK (ggf. mit Adapter) montieren
- System gründlich entlüften
- Kugelhahn AUSGANG schließen
- Anfangsstand Masterzähler und Prüfling notieren (Prüfprotokoll)
- Kugelhahn langsam öffnen
- Prüfmenge sollte mind. 10 l (0,01m^3) betragen
- Endstand notieren / Abweichungen feststellen und auswerten

Nach der Prüfung

- Prüfaufbau demontieren und entleeren
- Schläuche und Verschraubungsteile einsortieren, ggf. demontierte Verschraubungen beim Nutzer etc. neu montieren und auf Dichtheit prüfen
- Prüfprotokoll ausfüllen und unterschreiben lassen

Prüfpunkte der Durchflussmessung bei Wasserzählern:

- Q_3 Nenndurchfluss (zulässige Dauerbelastung)
- Q_4 Größter Durchfluss – (entspricht i.d.R 2 x Q_3)
- Q_1 Kleinster Durchfluss – (untere Messbereichsgrenze)
- Q_2 Übergangsdurchfluss – (Trenngrenze)

Hauswasserzähler Typ MNK-HWV

Hauswasserzähler Typ MNK-HWV (Mehrstrahl-Nassläufer)

- Ausführung als Nassläufer – das Zählwerk ist durchflutet
- Mehrstrahlausführung garantiert gleichmäßige radiale Belastung der Lager (auch bei extremen Durchflussschwankungen)
- Gehäuse aus hochwertiger Messinglegierung (auf Anfrage auch pulverbeschichtet)

Technische Daten

Baulänge L	(mm)	165	190	260	260	260	300	300
Nenndurchfluss Q_3	(m^3/h)	2,5	4,0	6,3	10,0	10	16	25
Größter Durchfluss Q_4	(m^3/h)	3,1	5,0	7,9	12,5	12,5	20	31,3
metrologische Klasse		R80H/R50V	R80H/R50V	R80H/R50V	R80H/R50V	R80H/R50V	R80H	R80H
Nennweite	(mm)	15	20	25	25	32	40	50
Anlauf ca.	(l/h)	10	13	23	23	23	45	45
Durchfluss bei 1 bar Druckverlust (l/h)		4500	5600	12500	12500	12500	24000	31000
maximaler Betriebsdruck	(bar)	16	16	16	16	16	16	16

Einsatzbereich

zul. Betriebsüberdruck PB 10 bar
zul. Betriebstemperatur TB Kaltwasser + 30 °C
(geeignet bis + 40 °C)
Medium: Trinkwasser entspr. Trinkwasserverordnung

Ausführung

Gehäuse: Messing (*Grauguss)
Rechenwerk: Kunststoff
medienberührende Bauteile mit KTW/W270 Prüfung
Zulassung: MID-Zulassung

Druckverlustkurve

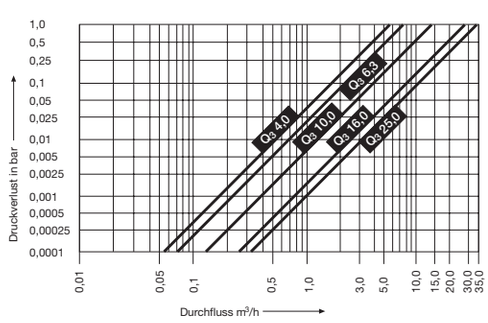

Messfehlerkurve (MID-Zulassung)

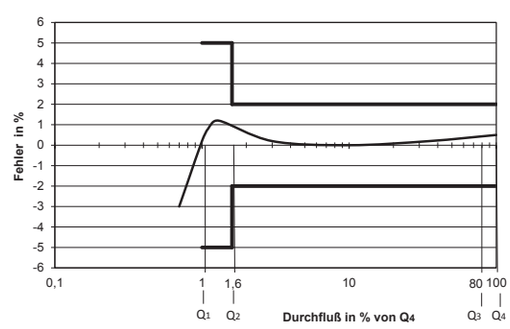

Hauswasserzähler Typ MNK-HWV

Baumaße

Typ MNK-HWV

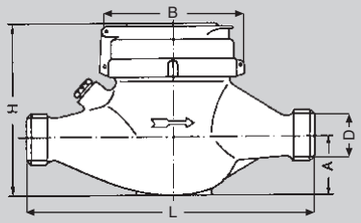

Nenndurchfluss Q_3	(m^3/h)	2,5	4,0	6,3	10,0	10,0	16,0	25,0
Nennweite	(mm)	15	20	25	25	32	40	50
Zählergewinde D		G ¾ B	G 1 B	G 1 ¼ B	G 1 ¼ B	G 1 ½ B	G 2 B	G 2 ½ B
Baulänge L	(mm)	165	190	260	260	260	300	300
Bauhöhe H	(mm)	104	125	125	125	125	143	155
Maß B	(mm)	96	100	100	100	100	131	131
Maß A	(mm)	33	40	40	40	40	54	51
Gewicht	(kg)	1,5	1,7	2,4	2,4	2,4	4,8	6,5

Lieferprogramm

MNK-HWV für horizontalen Einbau

Nenngröße MID (EWG)	VPE	Bestell-Nr.
2,5 (1,5)	lose	127 601 5
4,0 (2,5)	lose	127 602 5
6,3 (3,5)	lose	127 603 5
10,0 (6,0)	lose	127 605 5
10,0 (6,0)	lose	127 609 5
16,0 (10,0)	lose	127 606 5
25,0 (15,0)*	lose	127 598 5

* Gehäuse Grauguss

LOC Hauswasserzähler
Typ MNK mit Impulsvorbereitung

Hauswasserzähler Typ MNK mit Impulsvorbereitung (Mehrstrahl-Nassläufer)

- Ausführung als Nassläufer – das Zählwerk ist durchflutet
- Mehrstrahlausführung garantiert gleichmäßige radiale Belastung der Lager (auch bei externen Durchflussschwankungen)
- Gehäuse aus hochwertiger Messinglegierung (auf Anfrage auch pulverbeschichtet)
- lieferbar in Horizontalausführung

Technische Daten MNK-IA

	Baulänge L	mm	165	190	260	260	300	300
MID-Zulassung	Nenndurchfluss Q_3	(m^3/h)	2,5	4	6,3	10	16	25
	Größter Durchfluss Q_4	(m^3/h)	3,1	5	7,9	12,5	20	31,3
	metrolog. Klasse	MTK	R80H/R50V	R80H/R50V	R80H/R50V	R80H/R50V	R80H/R50V	R80H/R50V
	metrolog. Klasse	MTW	R80H/R50V	R80H/R50V	R80H/R50V	R80H/R50V	R80H/R50V	R80H/R50V
	max. metrolog. Klasse	MTK	R160H/R50V	R160H/R50V	R160H/R50V	R160H/R50V	R160H/R50V	R160H/R50V
	max. metrolog. Klasse	MTW	R160H/R50V	R160H/R50V	R160H/R50V	R160H/R50V	R160H/R50V	R160H/R50V
EWG-Zulassung	Nenndurchfluss Q_n	(m^3/h)	1,5	2,5	3,5	6	10	15
	Größter Durchfluss Q_{max}	(m^3/h)	3	5	7	12	20	30
	metrolog. Klasse	MTK	B-H	B-H	B-H	B-H	B-H	B-H
	metrolog. Klasse	MTW	A-H	B-H	A-H	B-H		
	max. metrolog. Klasse	MTK	B-H	B-H	B-H	C-H	B-H	B-H
	max. metrolog. Klasse	MTW	A-H	B-H	A-H	B-H		
	Nennweite	(mm)	15	20	25	25	40	50
	Anlauf ca.	(l/h)	10	13	18	23	45	45
	Durchfluss bei 1 bar Druckverlust	(l/h)	4500	5600	11000	12500	24000	31000
	maximaler Betriebsdruck	(bar)	16	16	16	16	16	16

Druckverlustkurve

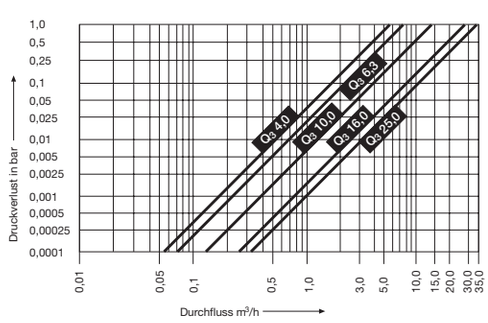

Messfehlerkurve (MID-Zulassung)

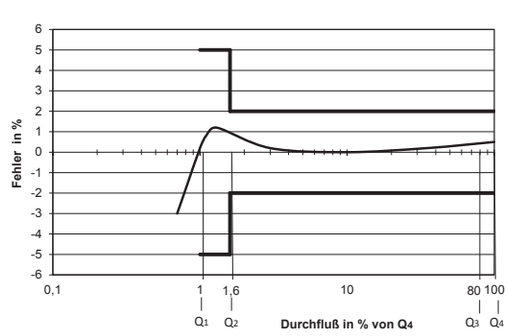

LOC Hauswasserzähler
Typ MNK mit Impulsvorbereitung

Einsatzbereich

zul. Betriebsüberdruck PB 10 bar
zul. Betriebstemperatur TB Kaltwasser + 30 °C
Medium: Trinkwasser entspr. Trinkwasserverordnung

Ausführung

Gehäuse: Messing
Rechenwerk: Kunststoff
medienberührende Bauteile mit KTW/W270 Prüfung
Zulassung: MID-Zulassung (EWG-Zulassung auf Anfrage)

Baumaße

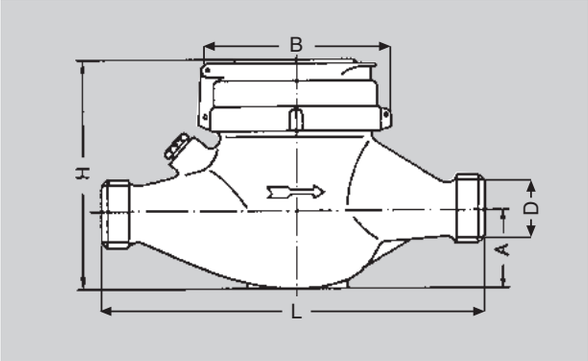

Nenndurchfluss Q_3	(m^3/h)	2,5	4,0	6,3	10,0	16,0	25,0
Nennweite	(mm)	15	20	25	32	40	50
Zählergewinde D		G ¾ B	G 1 B	G 1 ¼ B	G 1 ½ B	G 2 B	G 2 ½ B
Baulänge L	(mm)	165	190	260	260	300	300
Bauhöhe H	(mm)	104	108	120	120	143	155
Maß B	(mm)	96	100	100	100	131	131
Maß A	(mm)	33	40	40	40	54	51
Impuls	L/Impuls	10	10	10	10	100	100
Gewicht ca.	(kg)	1,4	1,6	2,4	2,4	4,8	6,9

Technische Daten Impulsvorbereitung

Kabellänge:	2 m
Impulswertigkeit:	10 Liter/Impuls (100 L/Impuls)
Kontaktbelastung:	bis 10 W
Schaltgleichspannung:	bis 200 V
Schaltstrom:	bis 500 mA
Schaltzeit:	0,5 ms
Übergangswiderstand:	150 mOhm
Kapazität:	0,2 pF

Lieferprogramm

für horizontalen Einbau

Nenngröße	VPE	Bestell-Nr.
2,5	lose	128 415 0.001
4,0	lose	128 415 8.001
6,3	lose	128 416 1.001
10,0	lose	128 416 6.001
16,0	lose	128 417 0.001
25,0	lose	128 417 3.001

Impulskabel

Ausführung	VPE	Bestell-Nr.
Länge 1,4 m	1	128 495 1

rossweiner
messen und regeln

Hauswasserzähler Typ MTK-HWV / MTW-HWV

Hauswasserzähler Typ MTK-HWV / MTW-HWV (Mehrstrahl-Trockenläufer)

- Ausführung als Trockenläufer – das Zählwerk ist wasserdicht gekapselt
- Mehrstrahlausführung garantiert gleichmäßige radiale Belastung der Lager (auch bei externen Durchflussschwankungen)
- Gehäuse aus hochwertiger Messinglegierung (auf Anfrage auch pulverbeschichtet)
- für horizontalen und vertikalen Einbau

Technische Daten MTK-HWV / MTW-HWV

	Baulänge L	mm	165	190	260	260	260	300	300
MID-Zulassung	Typ		MTK / MTW HWV	MTK / MTW HWV	MTK / MTW HWV	MTK / MTW HWV	MTK / MTW HWV	MTK / MTW HWV	MTK / MTW HWV
	Nenndurchfluss Q_3	(m^3/h)	2,5	4	6,3	10	10	16	25
	Größter Durchfluss Q_4	(m^3/h)	3,1	5	7,9	12,5	12,5	20	31,3
	metrolog. Klasse	MTK	R80H/R50V	R80H/R50V	R80H/R50V	R80H/R50V	R80H/R50V	R80H/R50V	R80H/R50V
	metrolog. Klasse	MTW	R80H/R50V	R80H/R50V	R80H/R50V	R80H/R50V	R80H/R50V	R80H/R50V	R80H/R50V
	max. metrolog. Klasse	MTK	R160H/R50V	R160H/R50V	R160H/R50V	R160H/R50V	R160H/R50V	R160H/R50V	R160H/R50V
	max. metrolog. Klasse	MTW	R160H/R50V	R160H/R50V	R160H/R50V	R160H/R50V	R160H/R50V	R160H/R50V	R160H/R50V
EWG-Zulassung	Nenndurchfluss Q_n	(m^3/h)	1,5	2,5	3,5	6	6	10	15
	Größter Durchfluss Q_{max}	(m^3/h)	3	5	7	12	12	20	30
	metrolog. Klasse	MTK	B-H	B-H	B-H	B-H	B-H	B-H	B-H
	metrolog. Klasse	MTW	A-H	B-H	A-H	B-H	B-H		
	max. metrolog. Klasse	MTK	B-H	B-H	B-H	C-H	C-H	B-H	B-H
	max. metrolog. Klasse	MTW	A-H	B-H	A-H	B-H	B-H		
	Nennweite	(mm)	15	20	25	25	32	40	50
	Anlauf ca.	(l/h)	10	13	18	23	45	45	45
	Durchfluss bei 1 bar Druckverlust	(l/h)	4500	5600	11000	12500	12500	24000	31000
	maximaler Betriebsdruck	(bar)	16	16	16	16		16	16

Druckverlustkurve

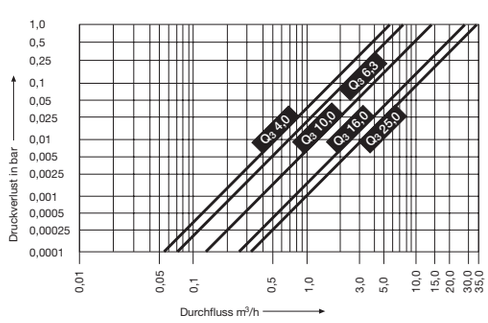

Messfehlerkurve (MID-Zulassung)

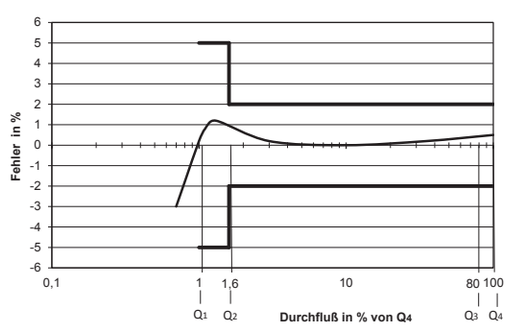

Hauswasserzähler Typ MTK-HWV / MTW-HWV

Einsatzbereich

zul. Betriebsüberdruck PB 16 bar
zul. Betriebstemperatur TB Kaltwasser + 30 °C
Warmwasser bis + 90 °C
Medium: Trinkwasser entspr. Trinkwasserverordnung

Ausführung

Gehäuse: Messing
Rechenwerk: Kunststoff
medienberührende Bauteile mit KTW/W270 Prüfung
Zulassung: MID-Zulassung (EWG-Zulassung auf Anfrage)

Baumaße

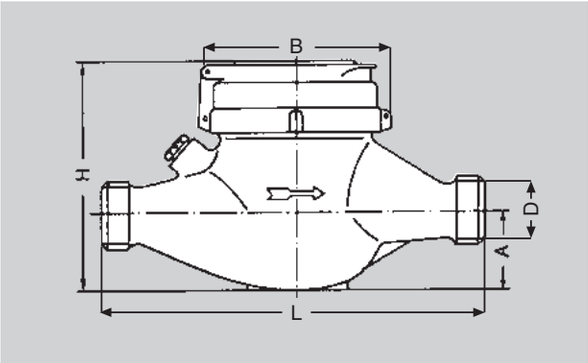

Nenndurchfluss Q_3	(m^3/h)	2,5	4,0	6,3	10,0	10,0	16,0	25,0
Nennweite	(mm)	15	20	25	25	32	40	50
Zählergewinde D		G ¾ B	G 1 B	G 1 ¼ B	G 1 ¼ B	G 1 ½ B	G 2 B	G 2 ½ B
Baulänge L	(mm)	165	190	260	260	260	300	300
Bauhöhe H	(mm)	104	108	120	120	120	143	155
Maß B	(mm)	96	100	100	100	100	131	131
Maß A	(mm)	33	40	40	40	40	54	51
Gewicht ca.	(kg)	1,4	1,6	2,4	2,4	2,4	4,8	6,9

Lieferprogramm

MTK-HWV für horizontalen und vertikalen Einbau

Nenngröße MID (EWG)	VPE	Bestell-Nr.
2,5 (1,5)	lose	127 642 5
4,0 (2,5)	lose	127 645 5
6,3 (3,5)	lose	127 646 5
10,0 (6,0)	lose	127 644 5
10,0 (6,0)	lose	127 647 5
16,0 (10,0)	lose	127 648 5
25,0 (15,0)	lose	127 549 5

MTW-HWV für horizontalen und vertikalen Einbau

Nenngröße MID (EWG)	VPE	Bestell-Nr.
2,5 (1,5)	lose	127 682 5
4,0 (2,5)	lose	127 683 5
6,3 (3,5)	lose	127 684 5
10,0 (6,0)	lose	127 685 5
16,0 (10,0)	lose	127 686 5

Beachte: Bei Bestellung mit EWG-Zulassung bei der 7-stelligen Bestellnummer die letzte Position („5") mit „4" ersetzen.

rossweiner
messen und regeln

LOC Hauswasserzähler
Typ MTK mit Impulsvorbereitung

Hauswasserzähler Typ MTK mit Impulsvorbereitung (Mehrstrahl-Trockenläufer)

- Ausführung als Trockenläufer – das Zählwerk ist wasserdicht gekapselt
- Mehrstrahlausführung garantiert gleichmäßige radiale Belastung der Lager (auch bei externen Durchflussschwankungen)
- Gehäuse aus hochwertiger Messinglegierung (auf Anfrage auch pulverbeschichtet)
- lieferbar in Horizontalausführung

Technische Daten MTK-IA

	Baulänge L	mm	165	190	260	260	300	300
MID-Zulassung	Nenndurchfluss Q_3	(m^3/h)	2,5	4	6,3	10	16	25
	Größter Durchfluss Q_4	(m^3/h)	3,1	5	7,9	12,5	20	31,3
	metrolog. Klasse	MTK	R80H/R50V	R80H/R50V	R80H/R50V	R80H/R50V	R80H/R50V	R80H/R50V
	metrolog. Klasse	MTW	R80H/R50V	R80H/R50V	R80H/R50V	R80H/R50V	R80H/R50V	R80H/R50V
	max. metrolog. Klasse	MTK	R160H/R50V	R160H/R50V	R160H/R50V	R160H/R50V	R160H/R50V	R160H/R50V
	max. metrolog. Klasse	MTW	R160H/R50V	R160H/R50V	R160H/R50V	R160H/R50V	R160H/R50V	R160H/R50V
EWG-Zulassung	Nenndurchfluss Q_n	(m^3/h)	1,5	2,5	3,5	6	10	15
	Größter Durchfluss Q_{max}	(m^3/h)	3	5	7	12	20	30
	metrolog. Klasse	MTK	B-H	B-H	B-H	B-H	B-H	B-H
	metrolog. Klasse	MTW	A-H	B-H	A-H	B-H		
	max. metrolog. Klasse	MTK	B-H	B-H	B-H	C-H	B-H	B-H
	max. metrolog. Klasse	MTW	A-H	B-H	A-H	B-H		
	Nennweite	(mm)	15	20	25	25	40	50
	Anlauf ca.	(l/h)	10	13	18	23	45	45
	Durchfluss bei 1 bar Druckverlust	(l/h)	4500	5600	11000	12500	24000	31000
	maximaler Betriebsdruck	(bar)	16	16	16	16	16	16

Druckverlustkurve

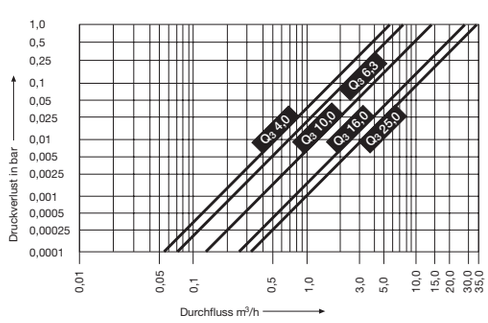

Messfehlerkurve (MID-Zulassung)

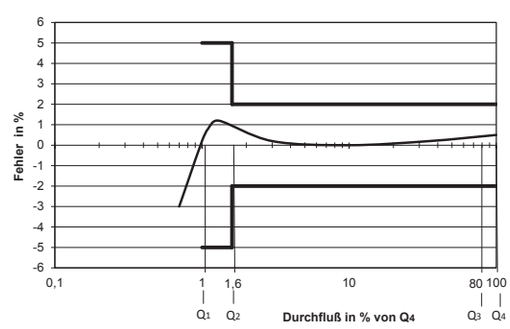

LOC Hauswasserzähler
Typ MTK mit Impulsvorbereitung

Einsatzbereich

zul. Betriebsüberdruck PB 10 bar
zul. Betriebstemperatur TB Kaltwasser + 30 °C
Medium: Trinkwasser entspr. Trinkwasserverordnung

Ausführung

Gehäuse: Messing
Rechenwerk: Kunststoff
medienberührende Bauteile mit KTW/W270 Prüfung
Zulassung: MID-Zulassung (EWG-Zulassung auf Anfrage)

Baumaße

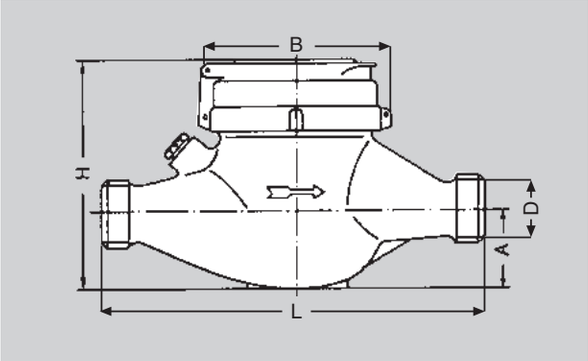

Nenndurchfluss Q_3	(m^3/h)	2,5	4,0	6,3	10,0	16,0	25,0
Nennweite	(mm)	15	20	25	32	40	50
Zählergewinde D		G ¾ B	G 1 B	G 1 ¼ B	G 1 ½ B	G 2 B	G 2 ½ B
Baulänge L	(mm)	165	190	260	260	300	300
Bauhöhe H	(mm)	104	108	120	120	143	155
Maß B	(mm)	96	100	100	100	131	131
Maß A	(mm)	33	40	40	40	54	51
Impuls	L/Impuls	10	10	10	10	100	100
Gewicht ca.	(kg)	1,4	1,6	2,4	2,4	4,8	6,9

Technische Daten Impulsvorbereitung

Kabellänge:	2 m
Impulswertigkeit:	10 Liter/Impuls (100 L/Impuls)
Kontaktbelastung:	bis 10 W
Schaltgleichspannung:	bis 200 V
Schaltstrom:	bis 500 mA
Schaltzeit:	0,5 ms
Übergangswiderstand:	150 mOhm
Kapazität:	0,2 pF

Lieferprogramm

für horizontalen Einbau

Nenngröße	VPE	Bestell-Nr.
2,5	lose	128 428 0.001
4,0	lose	128 428 8.001
6,3	lose	128 429 1.001
10,0	lose	128 429 6.001
16,0	lose	128 430 0.001
25,0	lose	128 430 3.001

Impulskabel

Ausführung	VPE	Bestell-Nr.
Länge 1,4 m	1	128 495 2

rossweiner
messen und regeln

Hauswasserzähler Typ MTK/MTW MODULARIS

Hauswasserzähler Typ MTK-HWX / MTW-HWX MODULARIS (Mehrstrahl-Trockenläufer)

- Ausführung als Trockenläufer – das Zählwerk ist wasserdicht gekapselt
- Mehrstrahlausführung garantiert gleichmäßige radiale Belastung der Lager (auch bei externen Durchflussschwankungen)
- Gehäuse aus hochwertiger Messinglegierung (auf Anfrage auch pulverbeschichtet)
- einsetzbar für horizontalen und vertikalen Einbau

Technische Daten MTK-HWX / MTW-HWX

	Baulänge L	(mm)	190	260	260	260	300
MID-Zulassung	Typ		MTK / MTW HWX	MTK / MTW HWX	MTK / MTW HWX	MTK / MTW HWX	MTK / MTW HWX
	Nenndurchfluss Q_3	(m^3/h)	4	6,3	10	10	16
	Größter Durchfluss Q_4	(m^3/h)	5	7,9	12,5	12,5	20
	metrolog. Klasse	MTK	R80H/R50V	R80H/R50V	R80H/R50V	R80H/R50V	R80H/R50V
	metrolog. Klasse	MTW	R80H/R50V	R80H/R50V	R80H/R50V	R80H/R50V	R80H/R50V
	max. metrolog. Klasse	MTK	R160H/R50V	R160H/R50V	R160H/R50V	R160H/R50V	R160H/R50V
	max. metrolog. Klasse	MTW	R160H/R50V	R160H/R50V	R160H/R50V	R160H/R50V	R160H/R50V
EWG-Zulassung	Nenndurchfluss Q_n	(m^3/h)	2,5	3,5	6	6	10
	Größter Durchfluss Q_{max}	(m^3/h)	5	7	12	12	20
	metrolog. Klasse	MTK	B-H	B-H	B-H	B-H	B-H
	metrolog. Klasse	MTW	B-H	A-H	B-H	B-H	
	max. metrolog. Klasse	MTK	B-H	B-H	C-H	C-H	B-H
	max. metrolog. Klasse	MTW	B-H	A-H	B-H	B-H	
	Nennweite	(mm)	20	25	25	32	40
	Anlauf ca.	(l/h)	13	18	23	45	45
	Durchfluss bei 1 bar Druckverlust	(l/h)	5600	11000	12500	12500	24000
	maximaler Betriebsdruck	(bar)	16	16	16	16	16

Druckverlustkurve

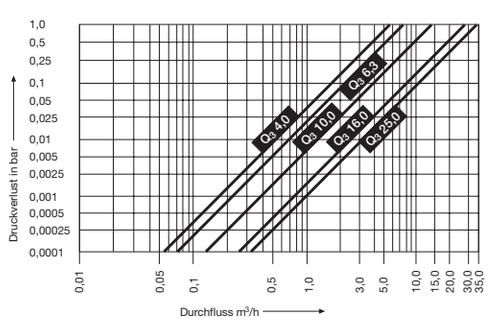

Messfehlerkurve (MID-Zulassung)

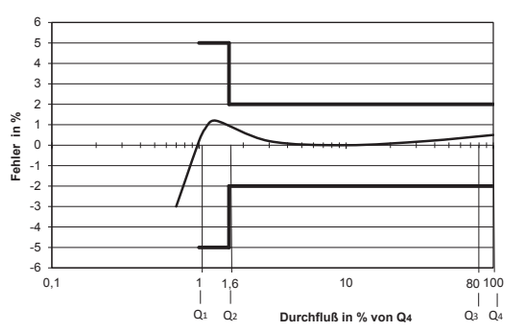

Hauswasserzähler Typ MTK/MTW MODULARIS

Einsatzbereich

zul. Betriebsüberdruck PB 10 bar
zul. Betriebstemperatur TB Kaltwasser + 30 °C
(geeignet bis +40 °C)
Medium: Trinkwasser entspr. Trinkwasserverordnung

Ausführung

Gehäuse: Messing (optional)
Rechenwerk: Kunststoff
medienberührende Bauteile mit KTW/W270 Prüfung
Zulassung: MID-Zulassung (EWG-Zulassung auf Anfrage)

Baumaße

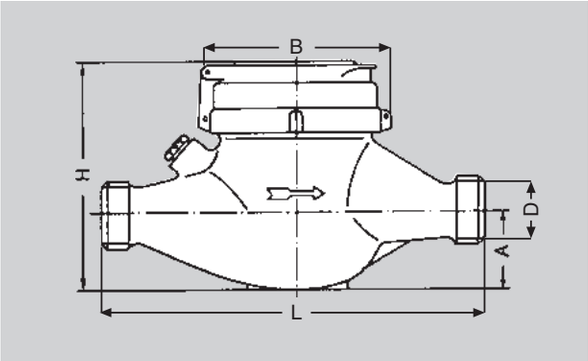

Nenndurchfluss Q_3	(m^3/h)	4,0	6,3	10,0	10,0	16,0
Nennweite	(mm)	20	25	25	32	40
Zählergewinde D		G 1 B	G 1 ¼ B	G 1 ¼ B	G 1 ½ B	G 2 B
Baulänge L	(mm)	190	260	260	260	300
Bauhöhe H	(mm)	108	120	120	120	143
Maß B	(mm)	100	100	100	100	131
Maß A	(mm)	40	40	40	40	54
Gewicht	(kg)	1,6	2,4	2,4	2,4	4,8

Lieferprogramm

MTK-HWX für horizontalen und vertikalen Einbau

Nenngröße MID (EWG)	VPE	Bestell-Nr.
4,0 (2,5)	lose	128 301 4
6,3 (3,5)	lose	128 302 4
10,0 (6,0)	lose	128 303 4
10,0 (6,0)	lose	128 304 4
16,0 (10,0)	lose	128 305 4

MTW-HWX für horizontalen und vertikalen Einbau

Nenngröße MID (EWG)	VPE	Bestell-Nr.
4,0 (2,5)	lose	128 301 0
6,3 (3,5)	lose	128 302 0
10,0 (6,0)	lose	128 303 0
16,0 (10,0)	lose	128 305 0

Hauswasserzähler Typ MTK/MTW MODULARIS

Hauswasserzähler Typ MTK/MTW MODULARIS (Mehrstrahl-Trockenläufer) – Steigrohr

- Ausführung als Trockenläufer – das Zählwerk ist wasserdicht gekapselt
- Mehrstrahlausführung garantiert gleichmäßige radiale Belastung der Lager (auch bei externen Durchflussschwankungen)
- Gehäuse aus hochwertiger Messinglegierung (auf Anfrage auch pulverbeschichtet)
- einsetzbar für vertikalen Einbau

Technische Daten MTK/MTW

	Baulänge L	(mm)	105	150	150	150
MID-Zulassung	Typ		MTK / MTW SWX	MTK / MTW SWX	MTK / MTW SWX	MTK / MTW SWX
	Nenndurchfluss Q_3	(m^3/h)	4	6,3	10	16
	Größter Durchfluss Q_4	(m^3/h)	5	7,9	12,5	20
	metrolog. Klasse	MTK	R80H	R80H	R80H	R80H
	metrolog. Klasse	MTW	R80H	R80H	R80H	R80H
	max. metrolog. Klasse	MTK	R160H	R160H	R160H	R160H
	max. metrolog. Klasse	MTW	R160H	R160H	R160H	R160H
EWG-Zulassung	Nenndurchfluss Q_n	(m^3/h)	2,5	3,5	6	10
	Größter Durchfluss Q_{max}	(m^3/h)	5	7	12	20
	metrolog. Klasse	MTK	B-H	B-H	B-H	B-H
	metrolog. Klasse	MTW	B-H	A-H	B-H	
	max. metrolog. Klasse	MTK	B-H	B-H	C-H	B-H
	max. metrolog. Klasse	MTW	B-H	A-H	B-H	
	Nennweite	(mm)	20	25	25	40
	Anlauf ca.	(l/h)	15	18	18	38
	Durchfluss bei 1 bar Druckverlust	(l/h)	5500	12500	12500	26000
	maximaler Betriebsdruck	(bar)	16	16	16	16

Druckverlustkurve

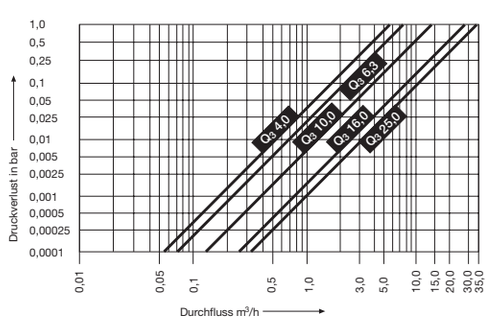

Messfehlerkurve (MID-Zulassung)

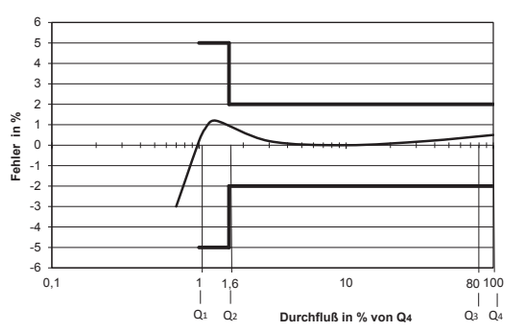

Hauswasserzähler Typ MTK/MTW MODULARIS

Einsatzbereich

zul. Betriebsüberdruck PB 10 bar
zul. Betriebstemperatur TB Kaltwasser + 30 °C
(geeignet bis +40 °C)
Medium: Trinkwasser entspr. Trinkwasserverordnung

Ausführung

Gehäuse: Messing (optional)
Rechenwerk: Kunststoff
medienberührende Bauteile mit KTW/W270 Prüfung
Zulassung: MID-Zulassung (EWG-Zulassung auf Anfrage)

Baumaße

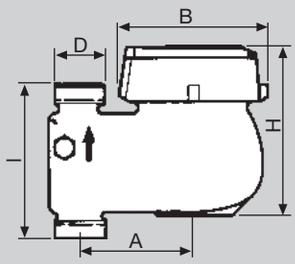

Nenndurchfluss Q_3	(m^3/h)	4,0	6,3	10,0	16,0
Nennweite	(mm)	20	25	25	40
Zählergewinde D		G 1 B	G 1 ¼ B	G 1 ¼ B	G 2 B
Baulänge L	(mm)	105	150	150	150
Bauhöhe H	(mm)	150	170	170	215
Maß B	(mm)	96	100	100	100
Maß A	(mm)	82	85	120	120
Gewicht	(kg)	1,8	2,9	2,9	5,4

Lieferprogramm

MTK (Kaltwasser) für vertikalen Einbau

Nenngröße MID (EWG)	VPE	Bestell-Nr.
4,0 (2,5)	lose	127 265 4
6,3 (3,5)	lose	127 266 4
10,0 (6,0)	lose	127 267 4
16,0 (10,0)	lose	127 268 4

MTW (Warmwasser) für vertikalen Einbau

Nenngröße MID (EWG)	VPE	Bestell-Nr.
4,0 (2,5)	lose	127 265 0
6,3 (3,5)	lose	127 266 0
10,0 (6,0)	lose	127 267 0
16,0 (10,0)	lose	127 268 0

Hauswasserzähler Typ MNK-SWV

Hauswasserzähler Typ MNK-SWV (Mehrstrahl-Nassläufer)

- Ausführung als Nassläufer – das Zählwerk ist durchflutet
- Mehrstrahlausführung garantiert gleichmäßige radiale Belastung der Lager (auch bei extremen Durchflussschwankungen)
- Gehäuse aus hochwertiger Messinglegierung (auf Anfrage auch pulverbeschichtet)

Technische Daten MNK

	Baulänge L	(mm)	105	150	150
MID-Zulassung	Typ		MNK-SWV	MNK-SWV	MNK-SWV
	Nenndurchfluss Q_3	(m^3/h)	4	6,3	10
	Größter Durchfluss Q_4	(m^3/h)	5	7,9	12,5
	metrolog. Klasse	MNK	R80H	R80H	R80H
	max. metrolog. Klasse	MNK	R160H	R160H	R160H
EWG-Zulassung	Nenndurchfluss Q_n	(m^3/h)	2,5	3,5	6
	Größter Durchfluss Q_{max}	(m^3/h)	5	7	12
	metrolog. Klasse	MNK	B-H	B-H	B-H
	max. metrolog. Klasse	MNK	B-H	B-H	C-H
	Nennweite	(mm)	20	25	25
	Anlauf ca.	(l/h)	15	18	18
	Durchfluss bei 1 bar Druckverlust	(l/h)	5500	12500	12500
	maximaler Betriebsdruck	(bar)	16	16	16

Druckverlustkurve

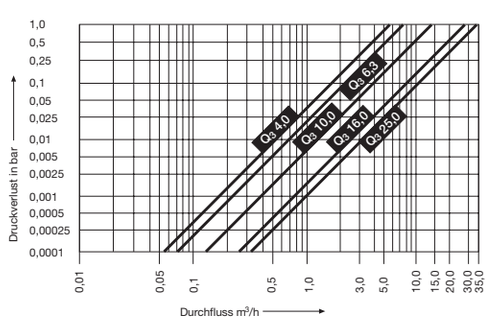

Messfehlerkurve (MID-Zulassung)

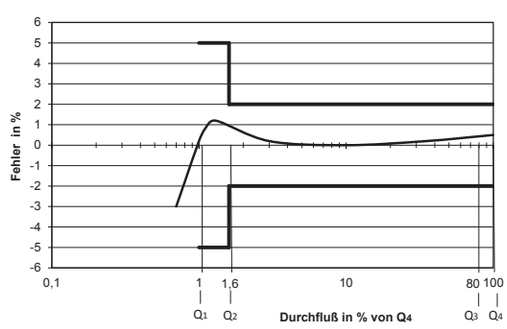

Hauswasserzähler Typ MNK-SWV

Einsatzbereich

zul. Betriebsüberdruck PB 10 bar
zul. Betriebstemperatur TB Kaltwasser + 30 °C
(geeignet bis + 40 °C)
Medium: Trinkwasser entspr. Trinkwasserverordnung

Ausführung

Gehäuse: Messing
Rechenwerk: Kunststoff
medienberührende Bauteile mit KTW/W270 Prüfung
Zulassung: MID-Zulassung (EWG-Zulassung auf Anfrage)

Baumaße

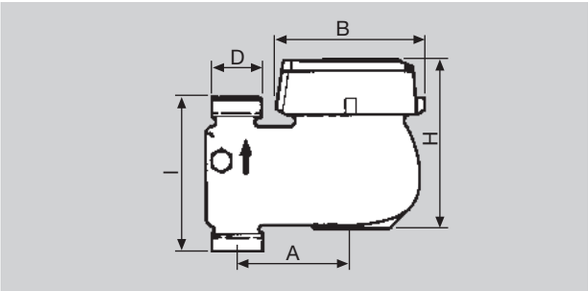

Nenndurchfluss Q_3	(m^3/h)	4,0	6,3	10
Nennweite	(mm)	20	25	25
Zählergewinde D		G 1 B	G 1 ¼ B	G 1 ½ B
Baulänge L	(mm)	105	150	150
Bauhöhe H	(mm)	118	130	130
Maß B	(mm)	96	100	100
Maß A	(mm)	82	85	120
Gewicht	(kg)	1,9	3,2	3,2

Lieferprogramm

MNK-SWV für vertikalen Einbau

Nenngröße	VPE	Bestell-Nr.
2,5	lose	178 829 2
3,5	lose	178 829 3
6,0	lose	178 829 4

Irrtümer und technische Änderungen vorbehalten. Abbildungen können vom Produkt abweichen.

12/2013